# НКМ "ВЕРСАЛЬ"
# Тумба 4 ящика

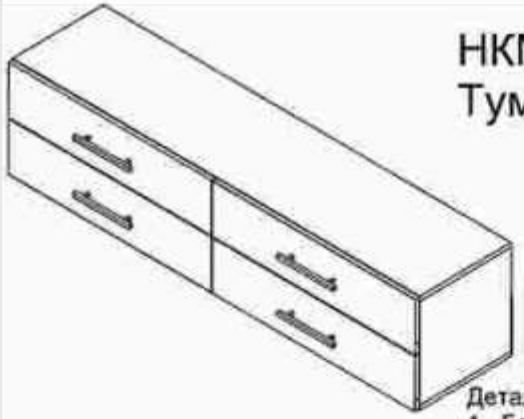

## СХЕМА СБОРКИ

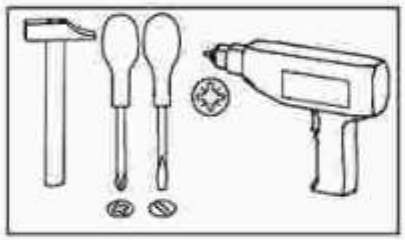

Детали:

| | | |
|---|---|---|
| 1. | Бок левый | 352*358*16 - 1 шт. |
| 2. | Бок правый | 352*358*16 - 1 шт. |
| 3. | Дно (Нижняя крышка) | 1600*358*16 - 1 шт. |
| 4. | Крышка | 1600*358*16 - 1 шт. |
| 5. | Перегородка | 352*358*16 - 1 шт. |
| 6. | Горизонт левой секции | 776*358*16 - 1 шт. |
| 7. | Горизонт правой секции | 776*358*16 - 1 шт. |
| 8. | Левая стенка ящика | 350*100*16 - 4 шт. |
| 9. | Правая стенка ящика | 350*100*16 - 4 шт. |
| 10. | Задняя стенка ящика | 718*100*16 - 4 шт. |
| 11. | Фасад ящика МДФ | 796*188*16 - 4 шт. |
| 12. | Задняя стенка ДВПО | 1600*200*4 - 1 шт. |
| 13. | Дно ящика ДВПО | 750*356*4 - 4 шт. |

| | | | | |
|---|---|---|---|---|
| ***Гвоздь 1,5*20***  x68 | ***Евровинт***  x14 | ***Заглушка для евровинта***  x8 | ***Заглушка для эксцентрика***  x26 | ***Ключ для евровинта*** 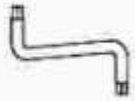 |
| ***Опора регулируемая***  x6 | ***Направляющая роликовая 350 мм***  x4 | ***Ручка скоба 160мм***  x4 | ***Шток эксцентрика***  x26 | ***Шуруп 3,5*12***  x24 |
| ***Шуруп 4*16*** 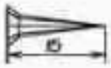 x36 | ***Шкант 8*30***  x4 | ***Эксцентрик***  | | |

**Предприятие изготовитель оставляет за собой право на замену фурнитуры и комплектующих.**

**Для более быстрой и качественной сборки изделия, рекомендуем пользоваться услугами специалистов.**

ООО «Мебель торг плюс»
**Mebeltp.ru**

1

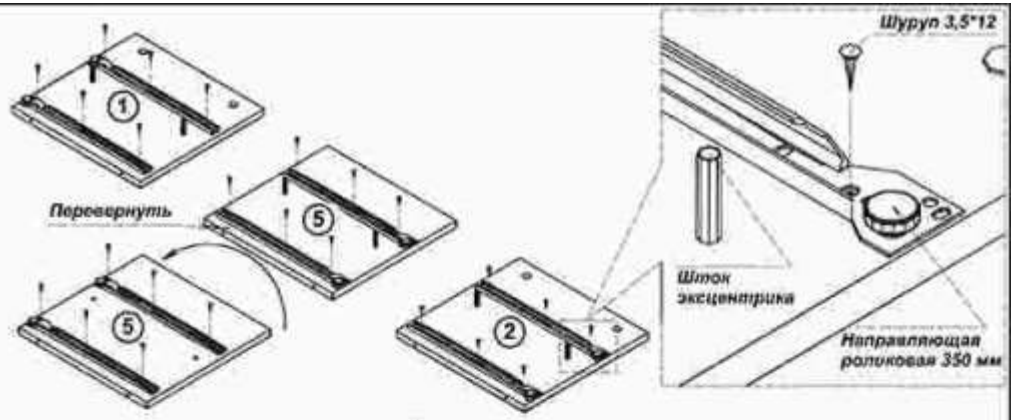


2

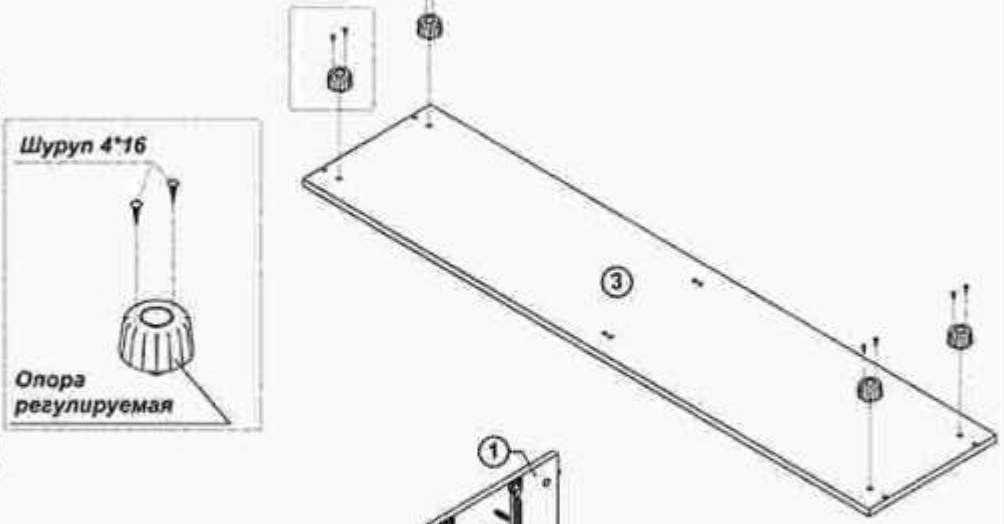


3

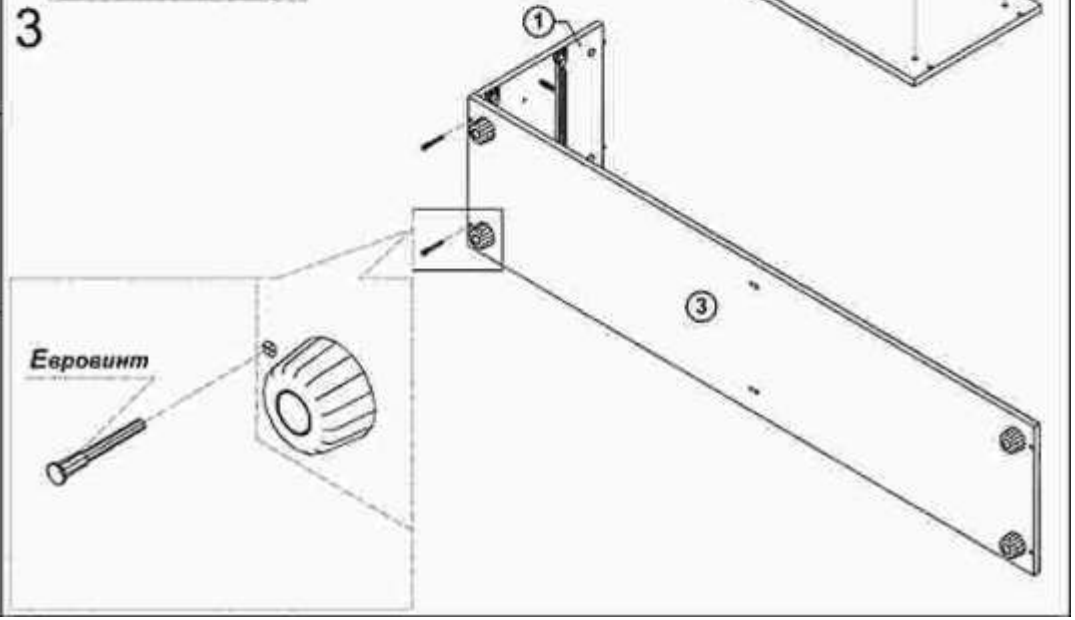

4

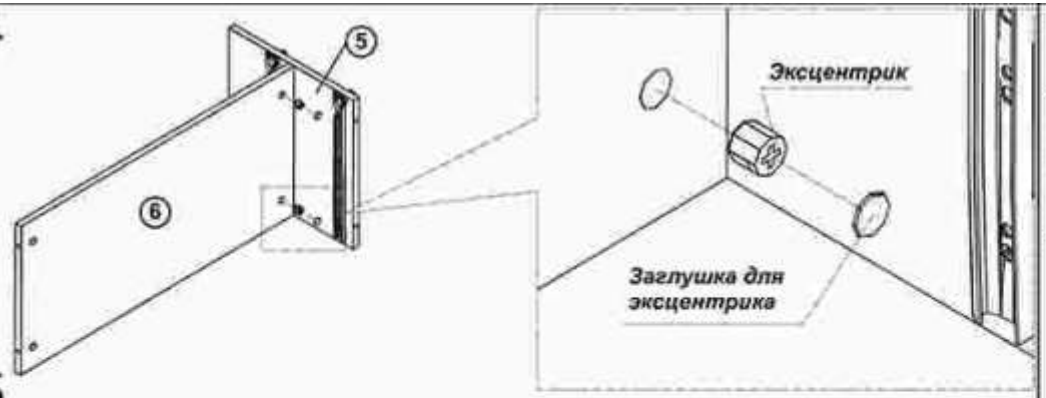


5

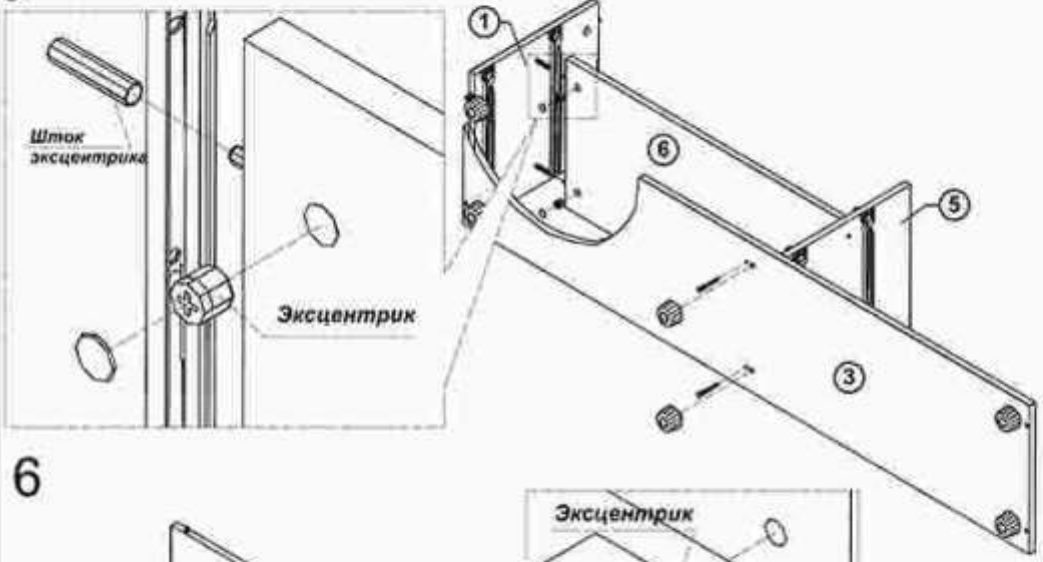


6

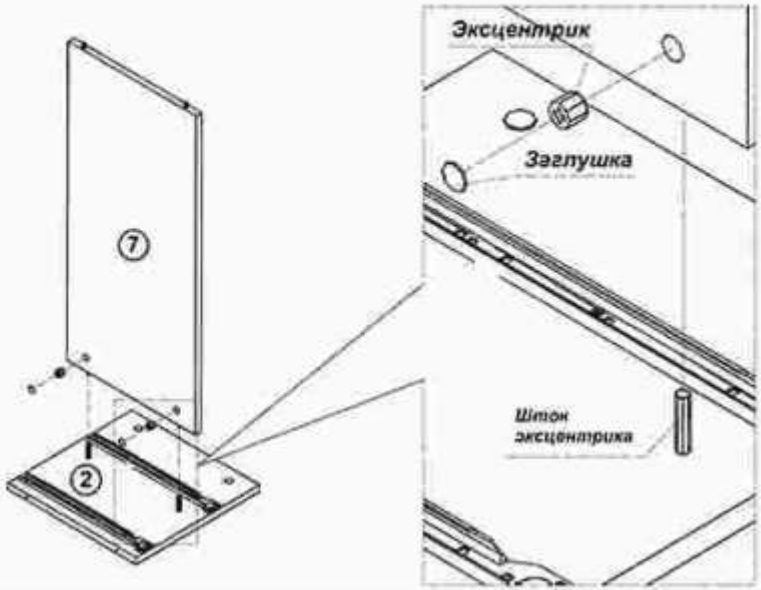


7

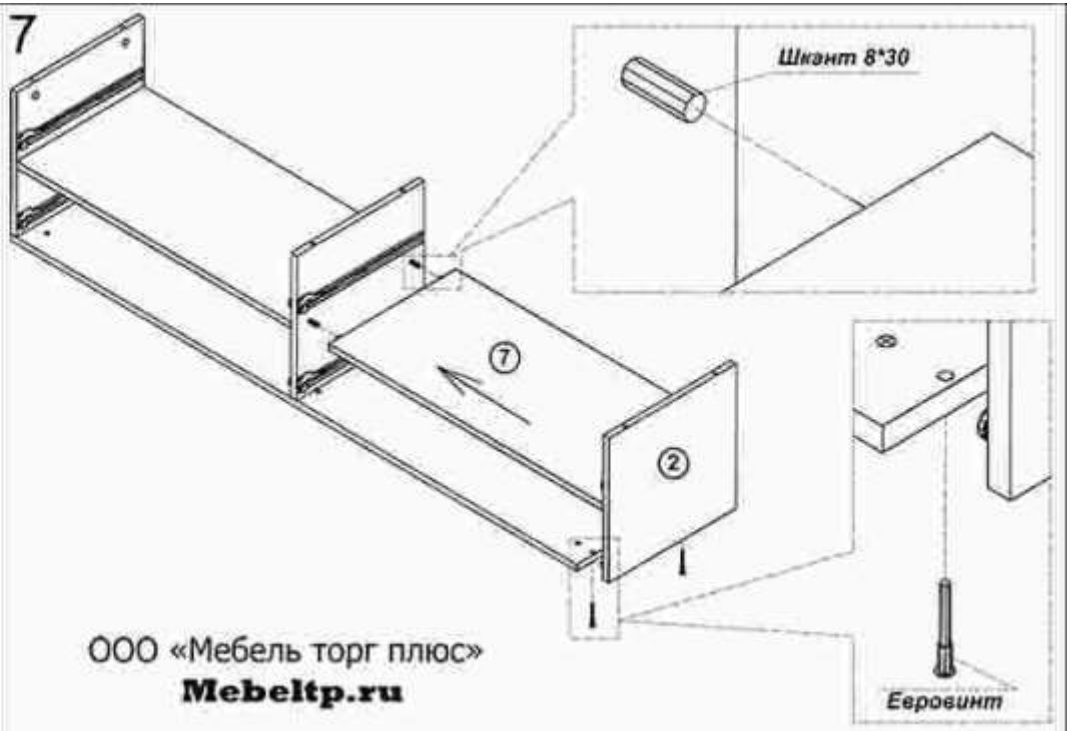


ООО «Мебель торг плюс»
**Mebeltp.ru**

8

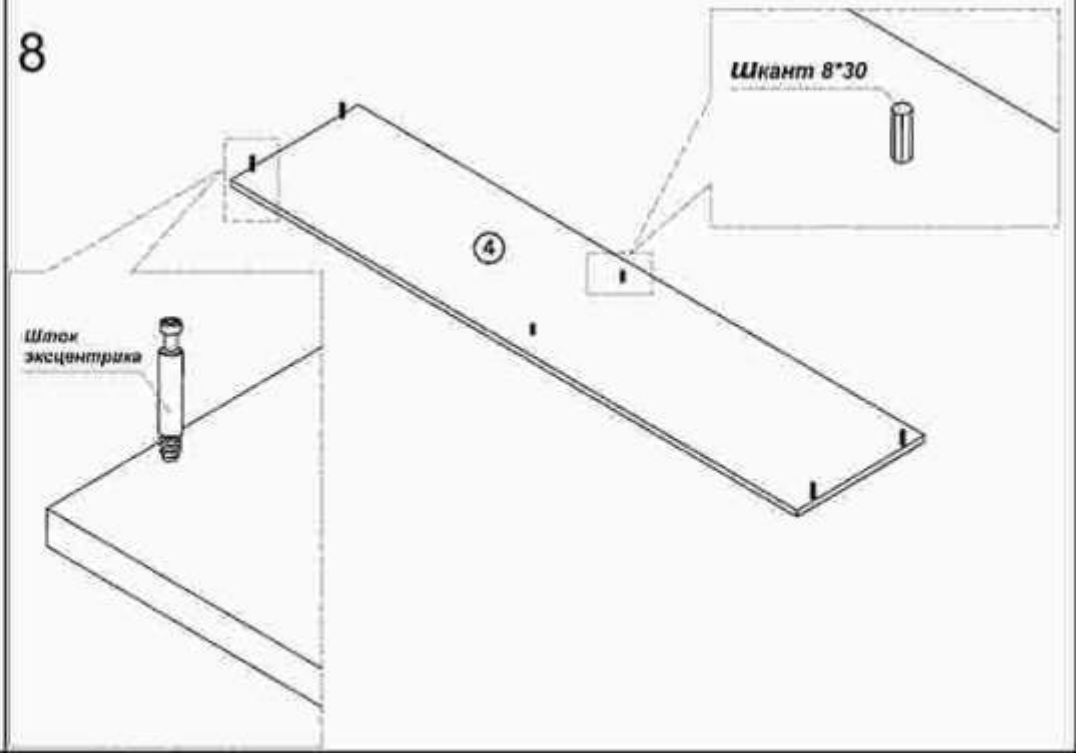

9

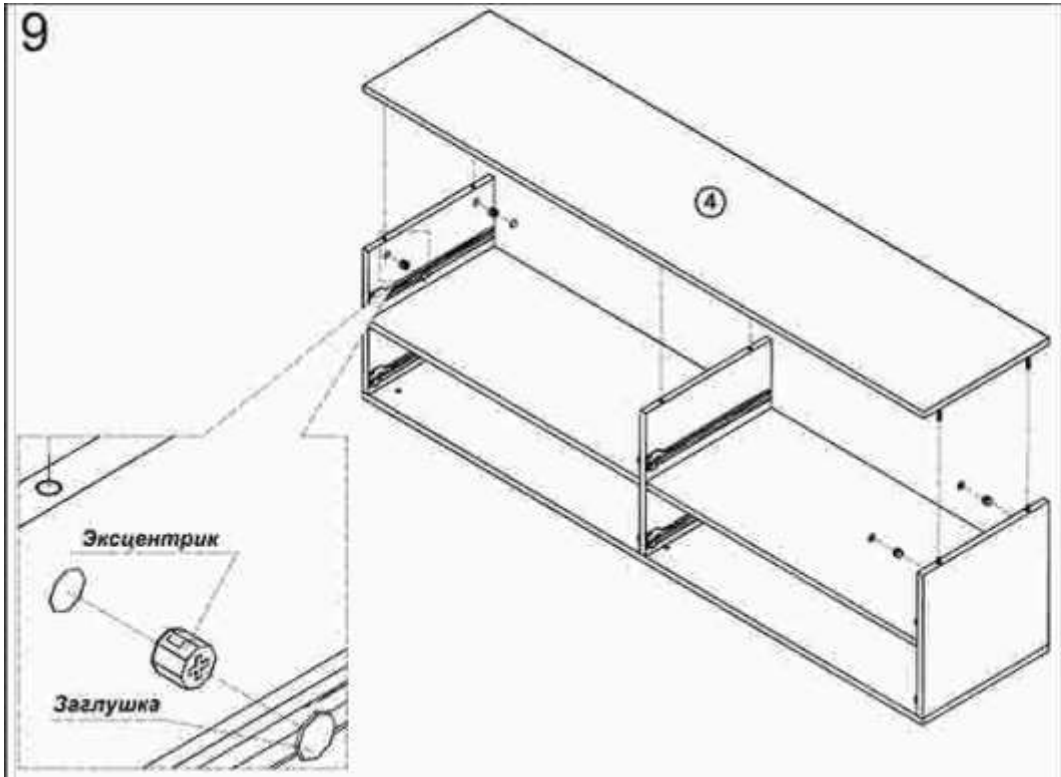


10

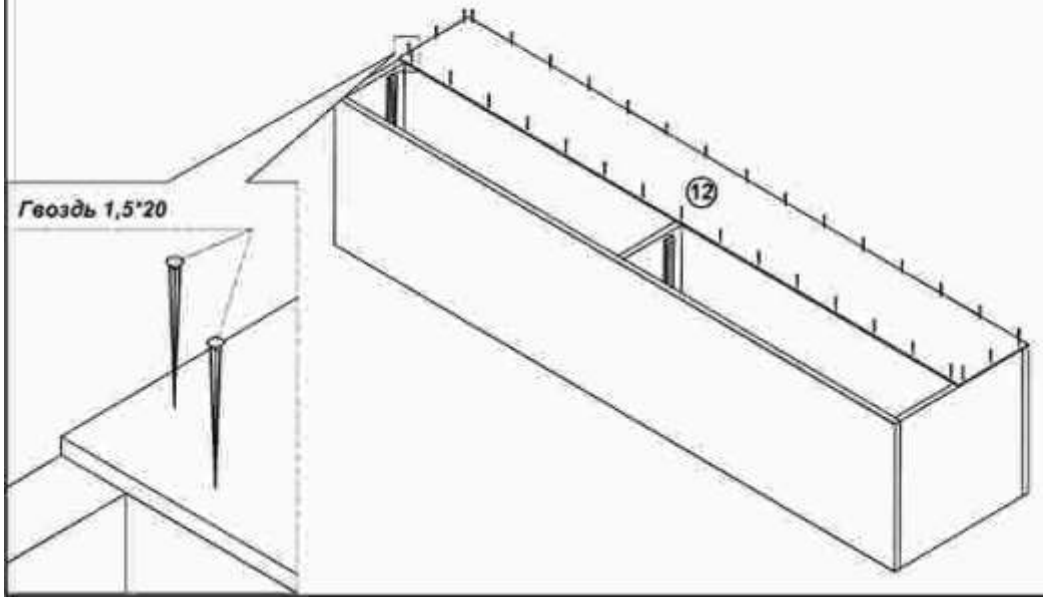


# Сборка ящика

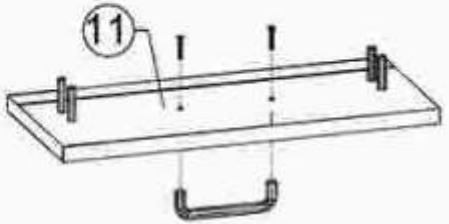


1. Установить шток эксцентрика по намеченным отверстиям в фасаде ящика.
2. Установить ручку мебельную при помощи винтов 4*16 полусфера.

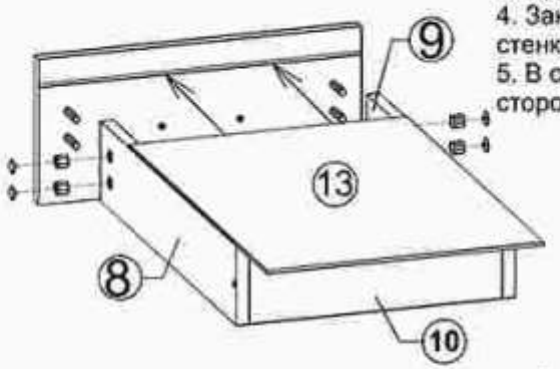


3. Боковые стенки ящика 4,3 и заднюю стенку ящика 8 соединить между собой при помощи евровинтов.
4. Закрепить фасад ящика к боковым стенкам при помощи эксцентрика.
5. В ставить дно ящика в паз на тыльной стороне фасада ящика.

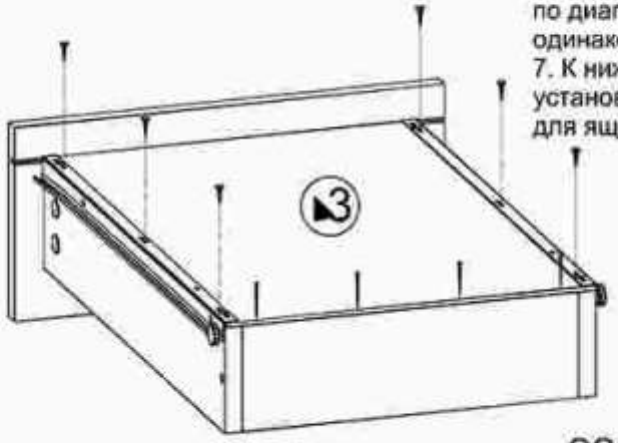


6. Дно ящика ДВПО закрепляется к нижним торцам боковых стенок при помощи гвоздей.Размер ящика по диагоналям должен быть одинаковым.
7. К нижним торцам боковых стенок установить часть направляющей для ящика при помощи шурупов 4*16.

ООО «Мебель торг плюс»

**Mebeltp.ru**