Набор мебели для спальни ВЕРСАЛЬ"

Тумба прикроватная



1.	Бок левый	352*358*16 - 1 шт.
2.	Бок правый	352*358*16 - 1 шт.
3.	Дно (нижняя крышка)	400*358*16 - 1 шт.
4.	Крышка верх	400*382*16 - 1 шт.
5.	Монтажка	368*60*16 - 1 шт.
6.	Горизонт	368*358*16 - 1 шт.
7.	Левая стенка ящика	350*100*16 - 1 шт.
8.	Правая стенка ящика	350*100*16 - 1 шт.
9.	Задняя стенка ящика	310*100*16 - 1 шт.
10.	Фасад ящика МДФ	396*188*16 - 1 шт.
11.	Дно ящика ДВПО	342*356*4 - 1 шт.
12.	Задняя стенка ДВПО	398*368*4 - 1 шт.

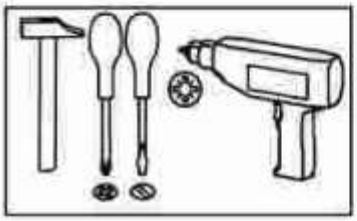

Гвоздь 1,5*20 x35	Евровинт x6	Заглушка для евровинта x2	Заглушка для эксцентрика x14	Ключ для евровинта x1
Опора регулируемая x4	Направляющая роликов 350 мм x1	Ручка скоба 160мм x1	Шток эксцентрика x14	Шуруп 3,5*12 x6
Шуруп 4*16 x14	Шкант 8*30 x2	Эксцентрик 14		

Предприятие изготовитель оставляет за собой право на замену фурнитуры и комплектующих.

Для более быстрой и качественной сборки изделия, рекомендуем пользоваться услугами специалистов.

1

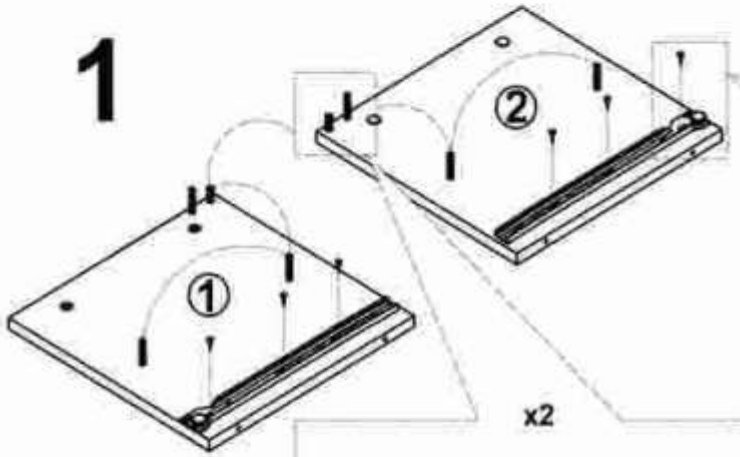



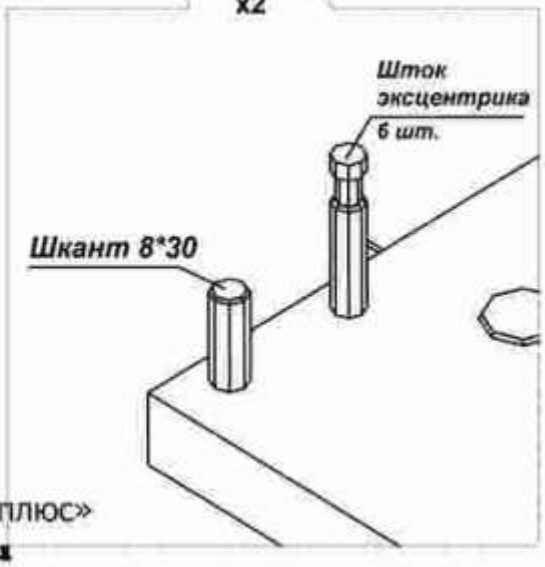

ООО «Мебель торг плюс»

Mebeltp.ru

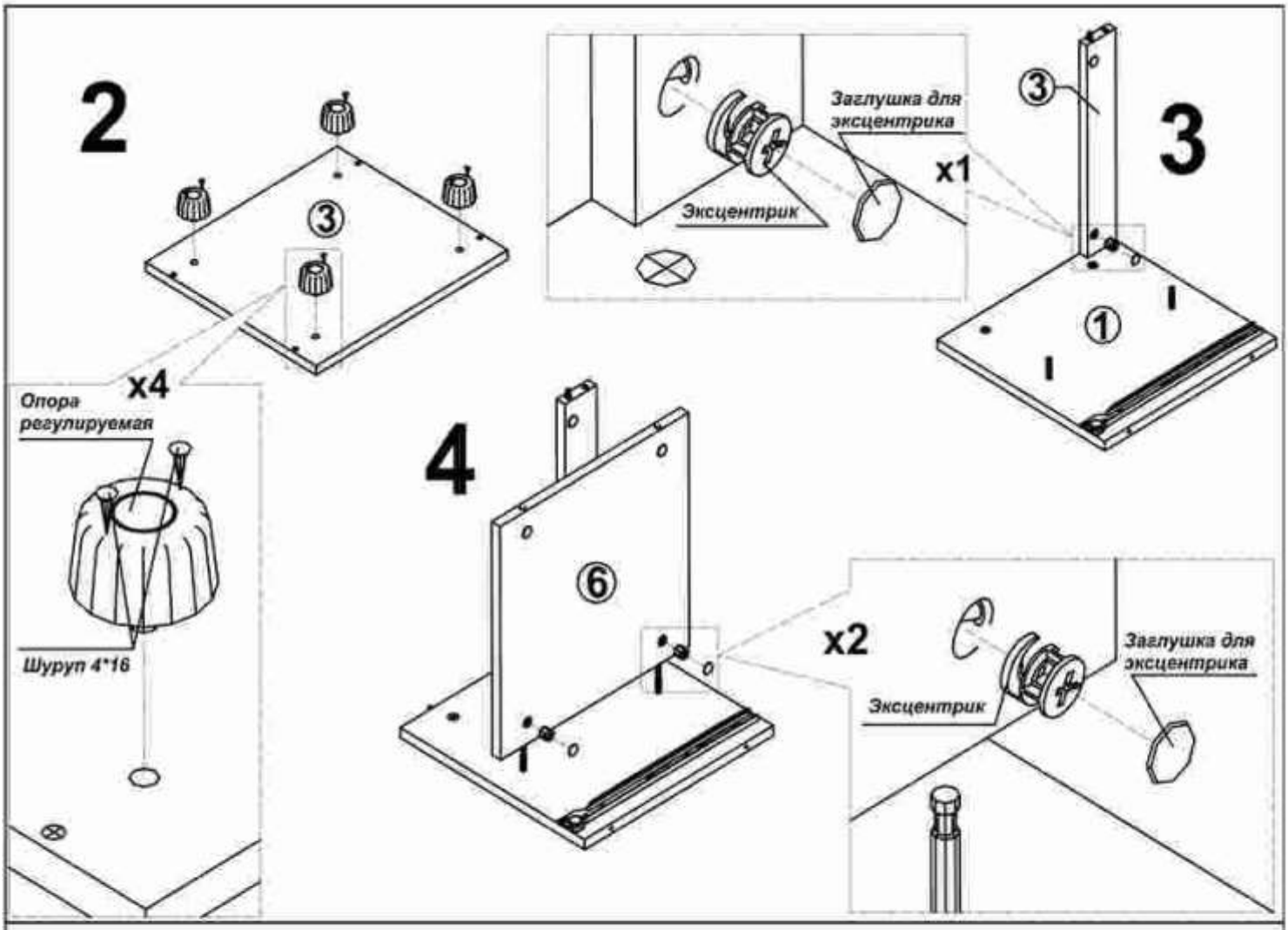
2
3
Заглушка для эксцентрика
x1
Эксцентрик
3
x4
Опора регулируемая
Шуруп 4*16
4
6
x2
Заглушка для эксцентрика
Эксцентрик

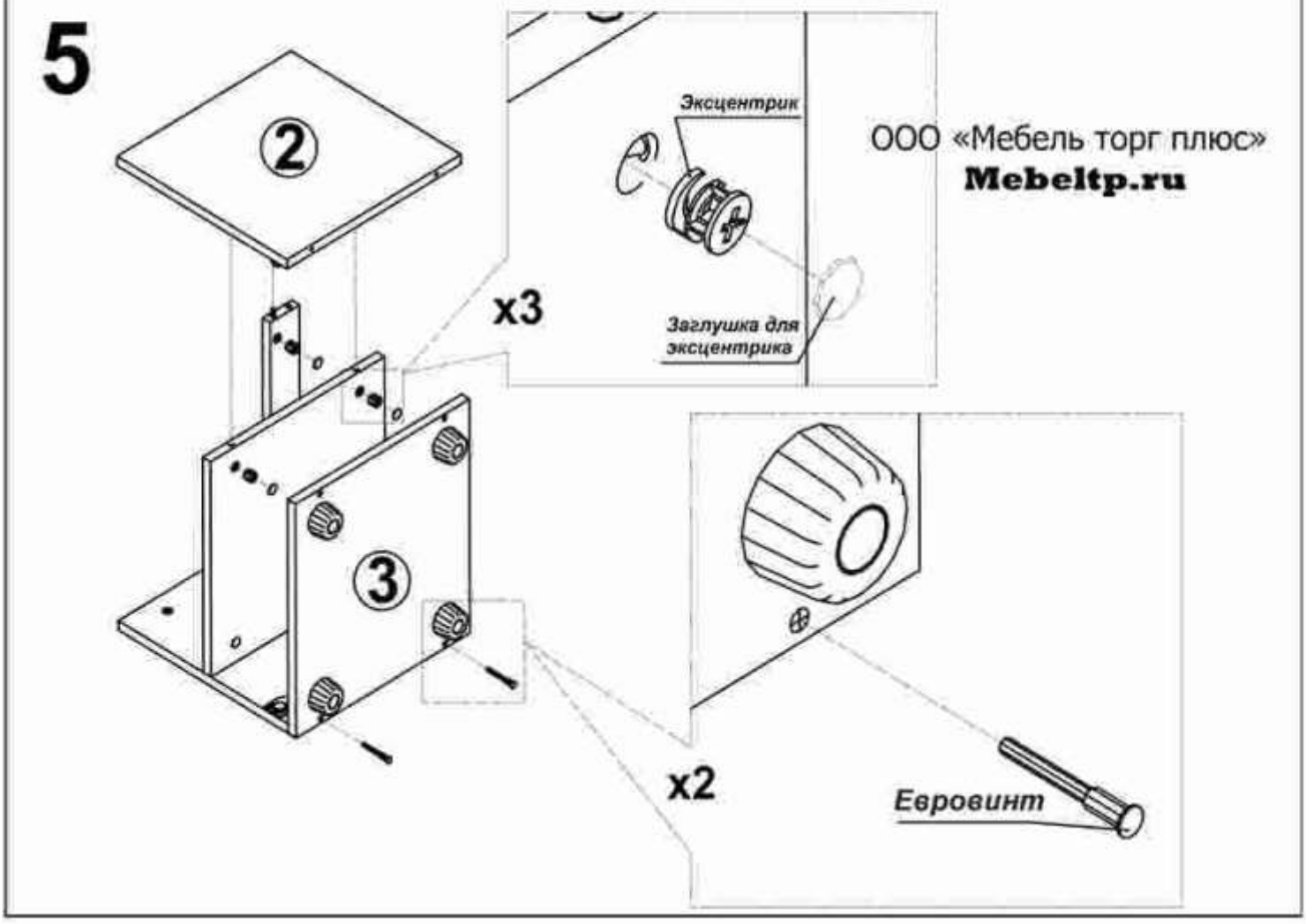
5
2
Эксцентрик
x3
Заглушка для эксцентрика
ООО «Мебель торг плюс»
Mebeltp.ru
3
x2
Евровинт

6

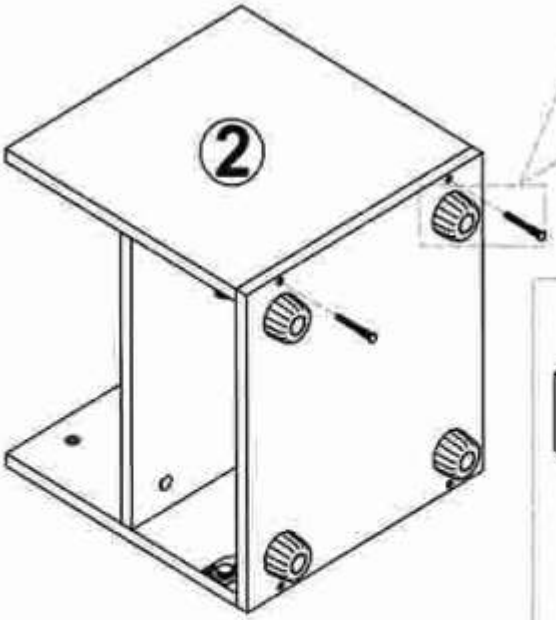

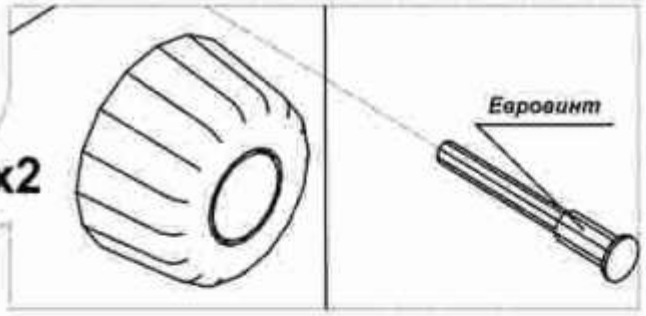

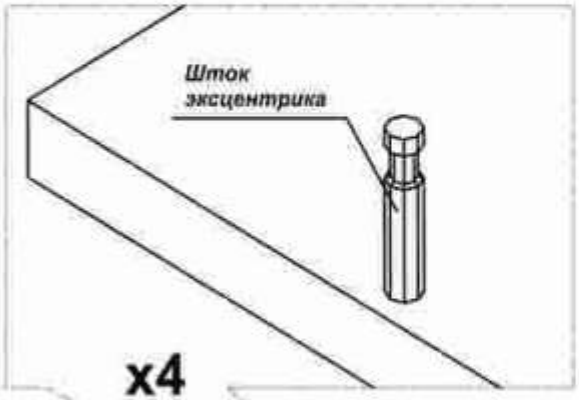

x4

7

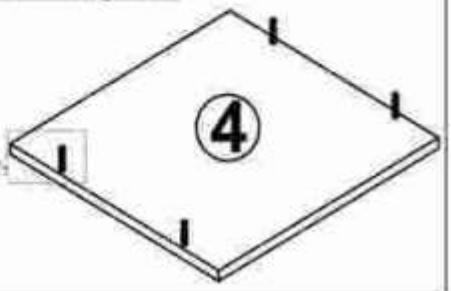

8

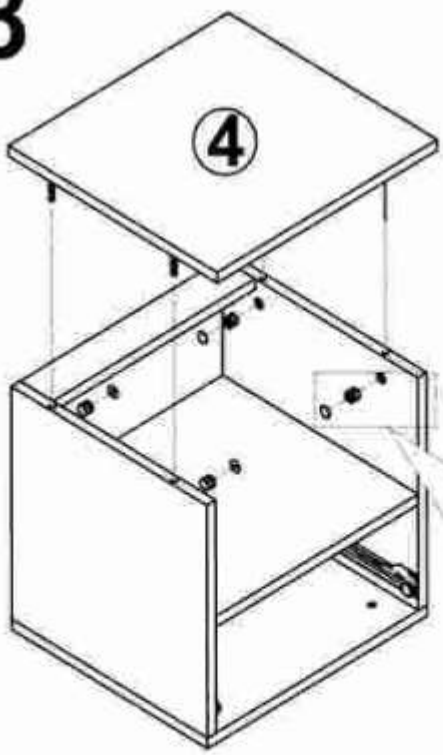

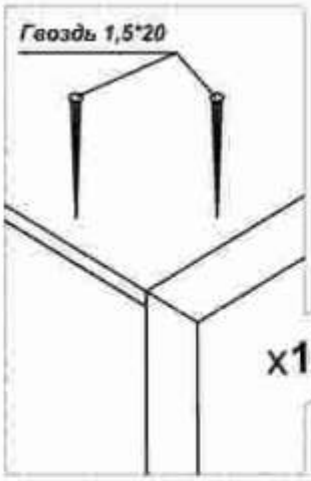

x16

9

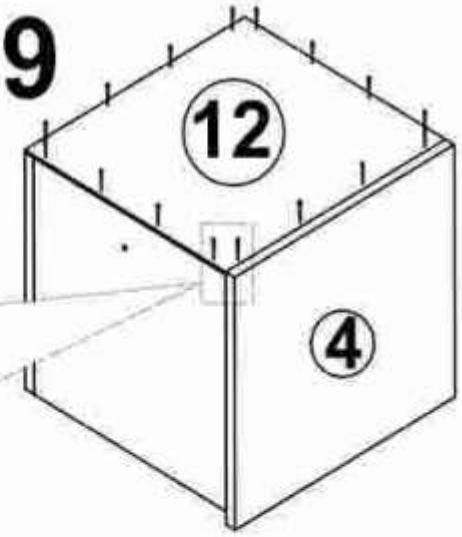

x4

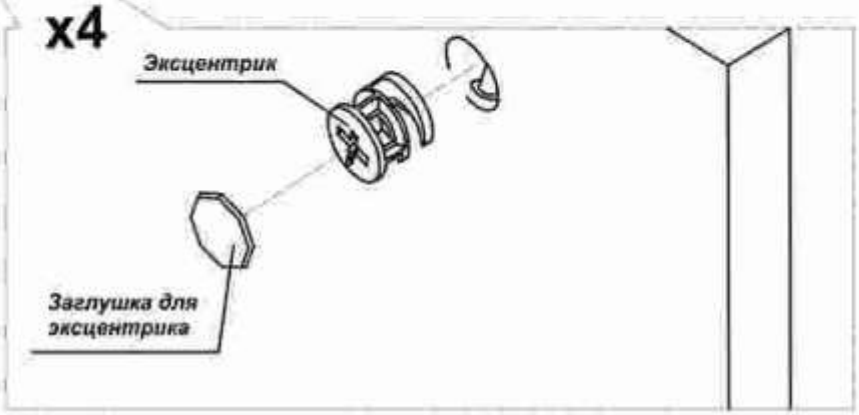

ООО «Мебель торг плюс»

Mebeltp.ru

10 Сборка ящика

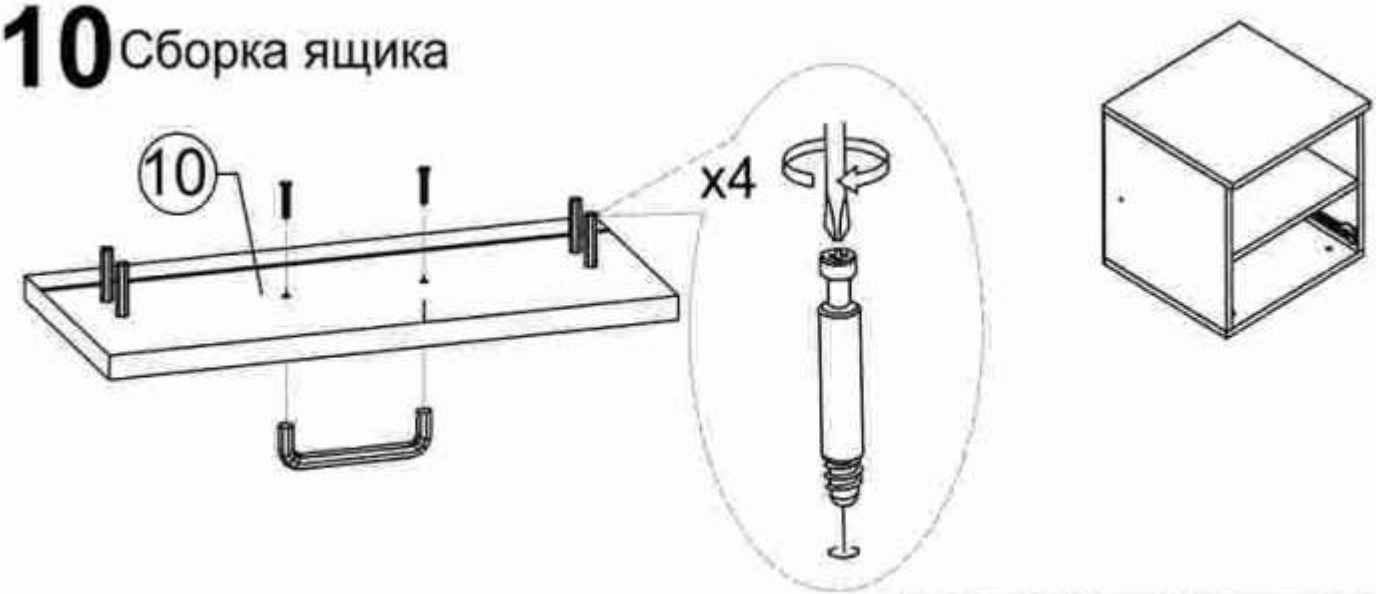

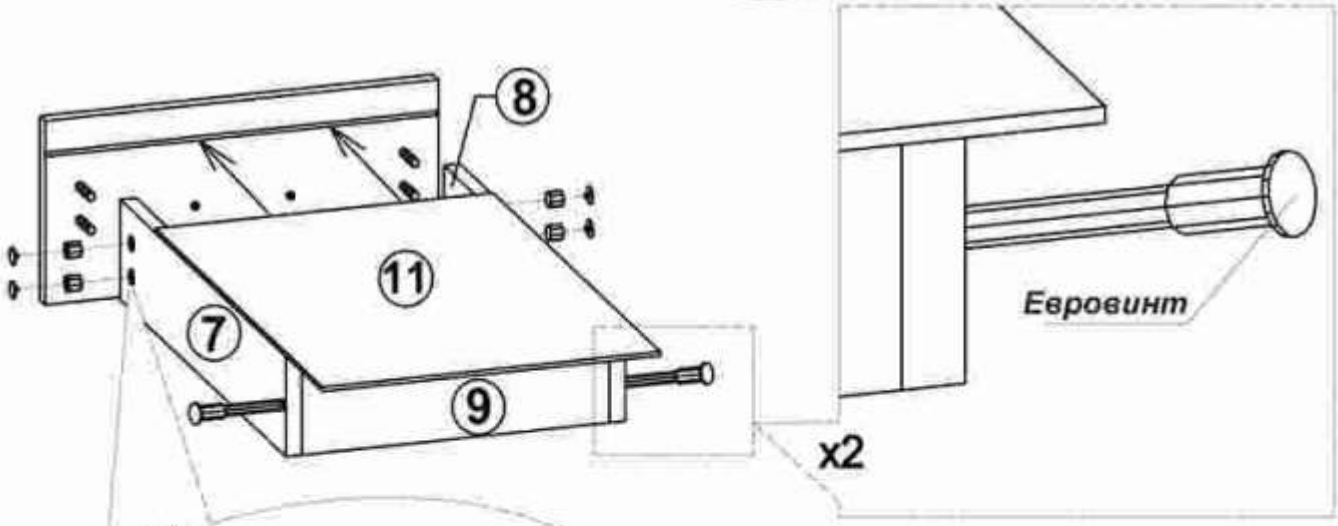

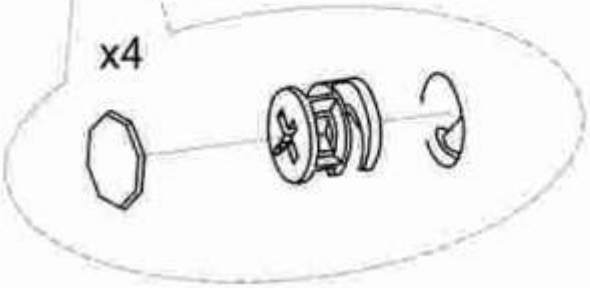

ООО «Мебель торг плюс»

Mebeltp.ru

