Гарантия изготовителя.

Предприятие-изготовитель гарантирует соответствие изделия требованиям ТР ТС 025/2012 «О безопасности мебельной продукции» и ГОСТ 16371-2014 "Мебель.Общие Технические условия" при соблюдении условий транспортирования, хранения, сборки, эксплуатации и правил ухода за мебелью.

Мебель должна эксплуатироваться в сухих,отапливаемых помещениях при температуре не ниже +2 градусов и относительной влажности воздуха 45-70 процентов в условиях, предохраняющих от механических повреждений.

Температура нагрева элементов мебели не должна превышать 40 градусов.

Необходимо предохранять мебель от попадания на ее поверхность жидкостей органического содержания. Избегайте ставить на поверхность горячие предметы (утюг, кастрюля и т.п.) без специальной теплоизолирующей подставки.

Уход за мебелью должен осуществляться постоянно: поверхность протирается фланелевой салфеткой с использованием специальных средств ухода за мебелью.

Гарантийный срок эксплуатации 24 месяца со дня приобретения мебели в торгующей организации.
Установленный срок распространяется только на скрытые производственные дефекты.

Гарантии не распространяются на мебель, хранящуюся у покупателей с нарушением правил настоящей инструкции и имеющую поломки, царапины, загрязненную поверхность и другие механические повреждения, образующиеся при эксплуатации изделия.

ООО «Мебель торг плюс»
Mebeltp.ru

ИНСТРУКЦИЯ
ПО СБОРКЕ И ЭКСПЛУАТАЦИИ

Набор корпусной мебели «ВЕРСАЛЬ»

Шкаф 2 двери 800x470x1400

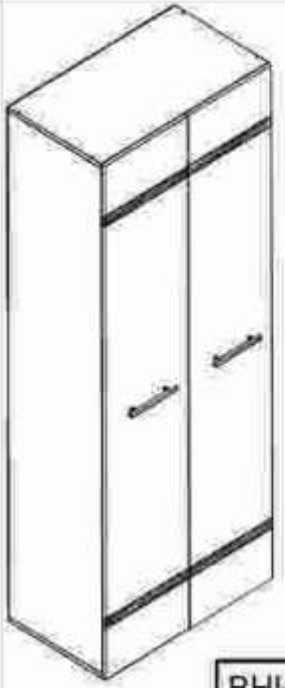

НКМ "ВЕРСАЛЬ"
Шкаф для одежды 800*470*2032
СХЕМА СБОРКИ

Детали:

1.	Левая стенка	2000*448*16 - 1 шт.
2.	Правая стенка	2000*448*16 - 1 шт.
3.	Крышка верхняя	800*448*16 - 1 шт.
4.	Крышка нижняя	800*448*16 - 1 шт.
5.	Полка жесткая	768*448*16 - 1 шт.
6.	Ребро жесткости	768*448*16 - 1 шт.
7.	Дверь МДФ	2028*396*16 - 2 шт.
8.	Задняя стенка	800*398*4 - 4 шт.
9.	Вставка ДЕКОР	394*34*4 - 4 шт.
10.	Планка соединит	775 мм - 2 шт.
11.	Штанга овальная	763 мм - 1 шт.

ВНИМАНИЕ!!!! Обязательное крепление к стене.

Гвоздь 1,5*20 x60	Евровинт x8	Заглушка для евровинта x8	Заглушка для эксцентрика x8	Ключ для евровинта x1
Опора регулируемая x4	Петля накладная x8	Навес мебельный x2	Ручка скоба 160мм x2	Штангодержатель x2
Шток эксцентрика x8	Шуруп 3,5*12 x6	Шуруп 4*16 x44	Шуруп 4*30 x4	Эксцентрик x8
		Планка соединительная L=775 x2	Штанга овал L=763 x1	

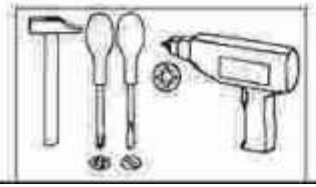

Предприятие изготовитель оставляет за собой право на замену фурнитуры и комплектующих.

ООО «Мебель торг плюс» Mebeltp.ru

Для более быстрой и качественной сборки изделия, рекомендуем пользоваться услугами специалистов.

1

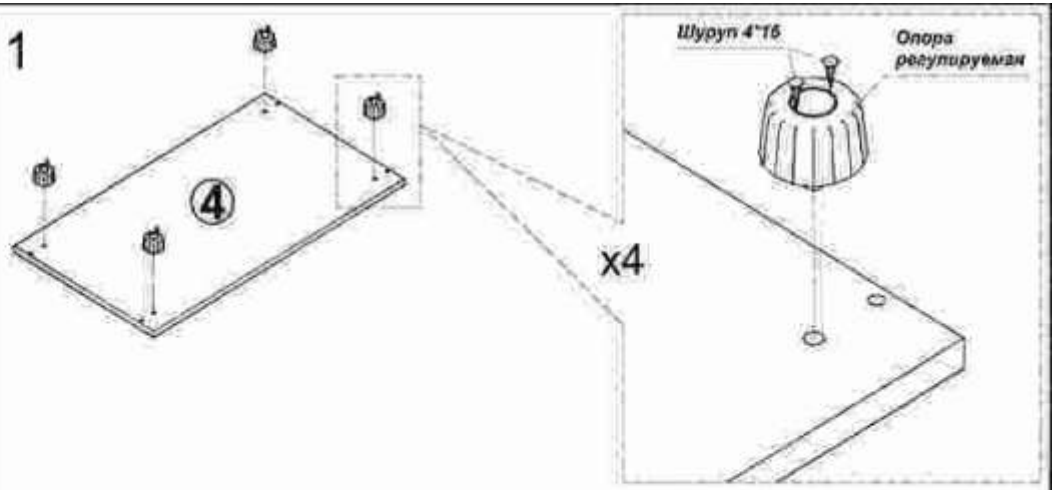

2

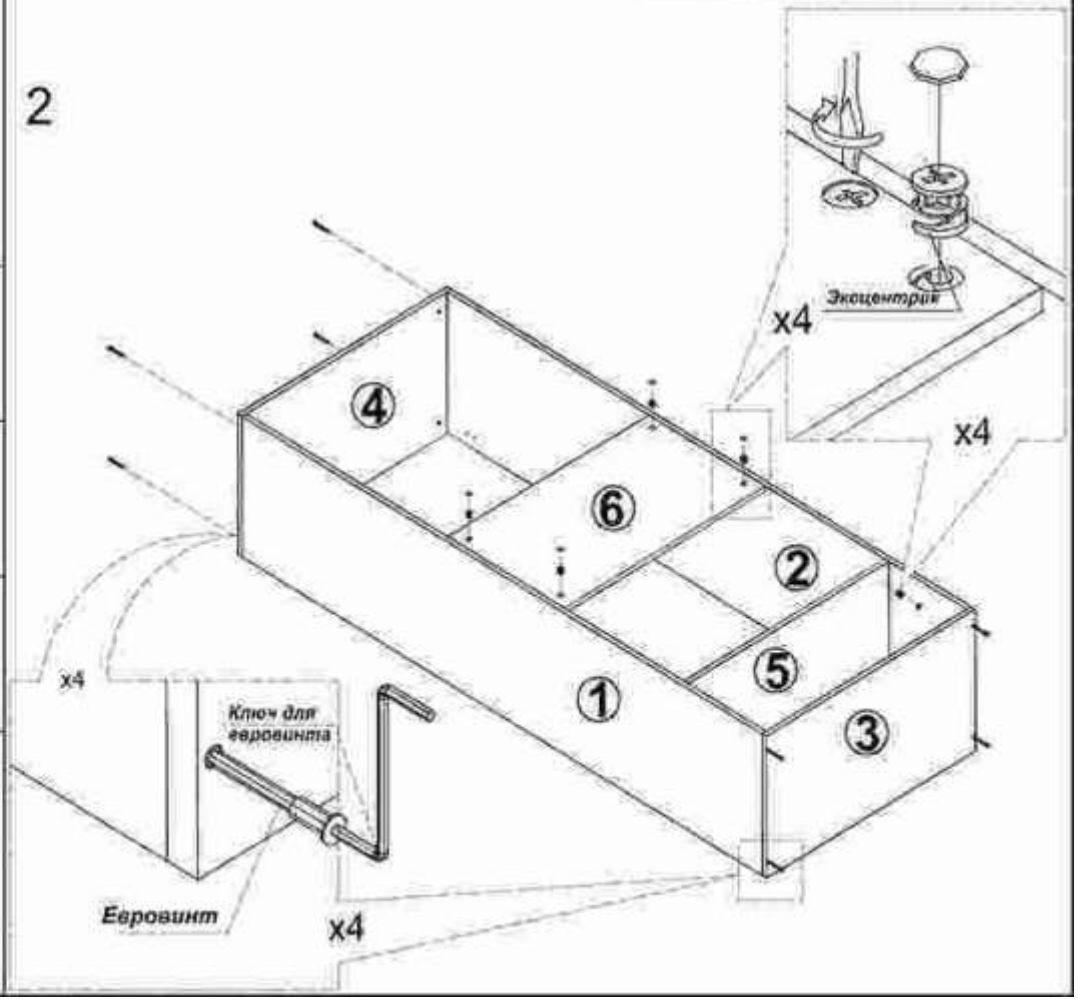

3

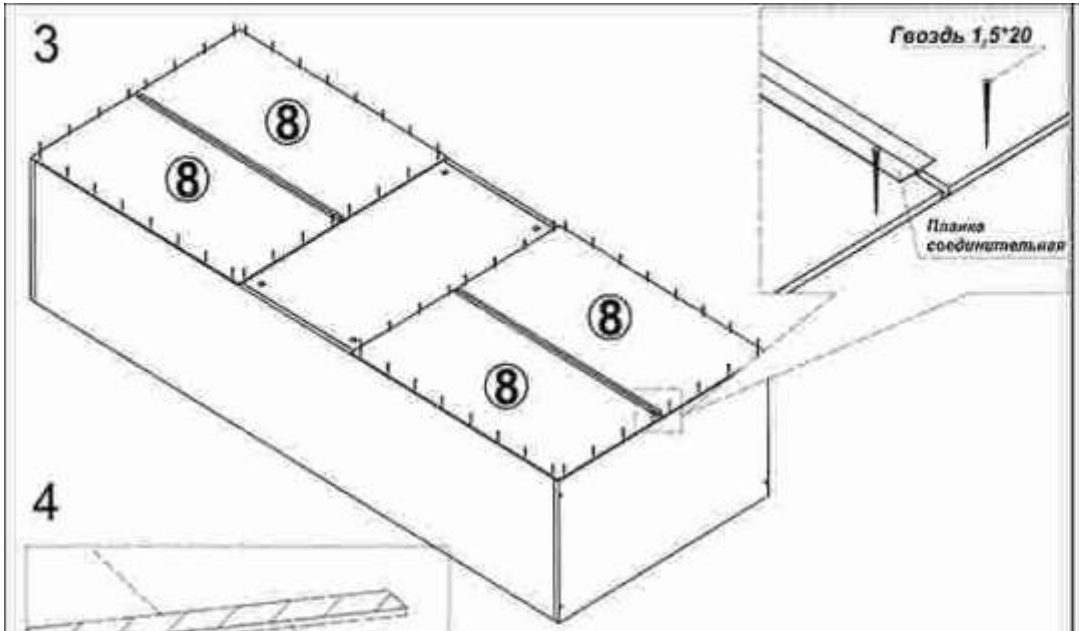

4



Приклеить вставку декор при помощи двухстороннего скотча. (Можно использовать клей-герметик силиконовый. Клей в комплектацию не входит).

5

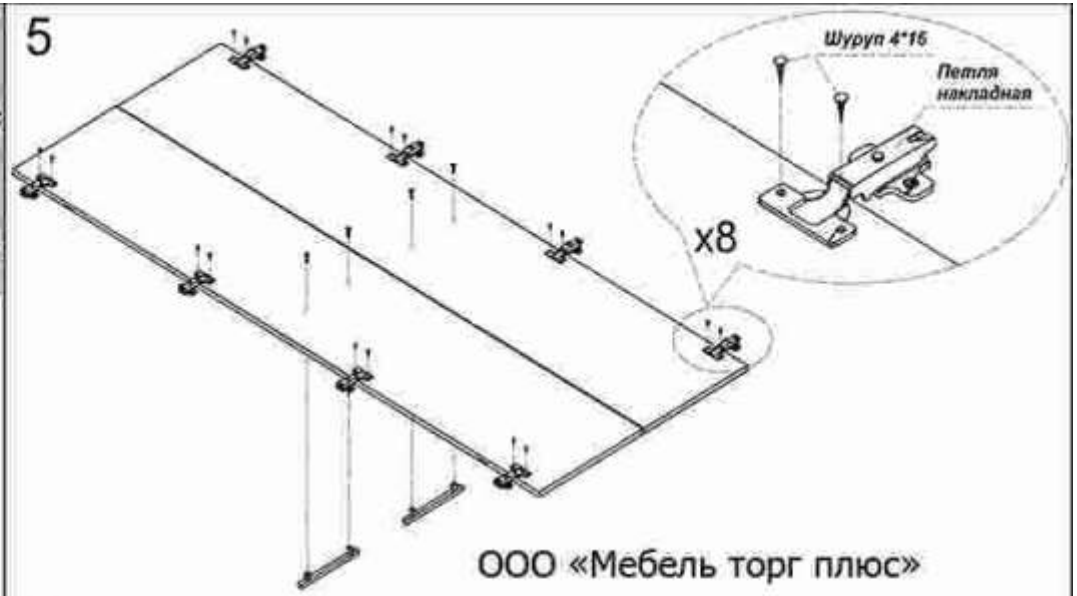

ООО «Мебель торг плюс»

Mebeltp.ru

6

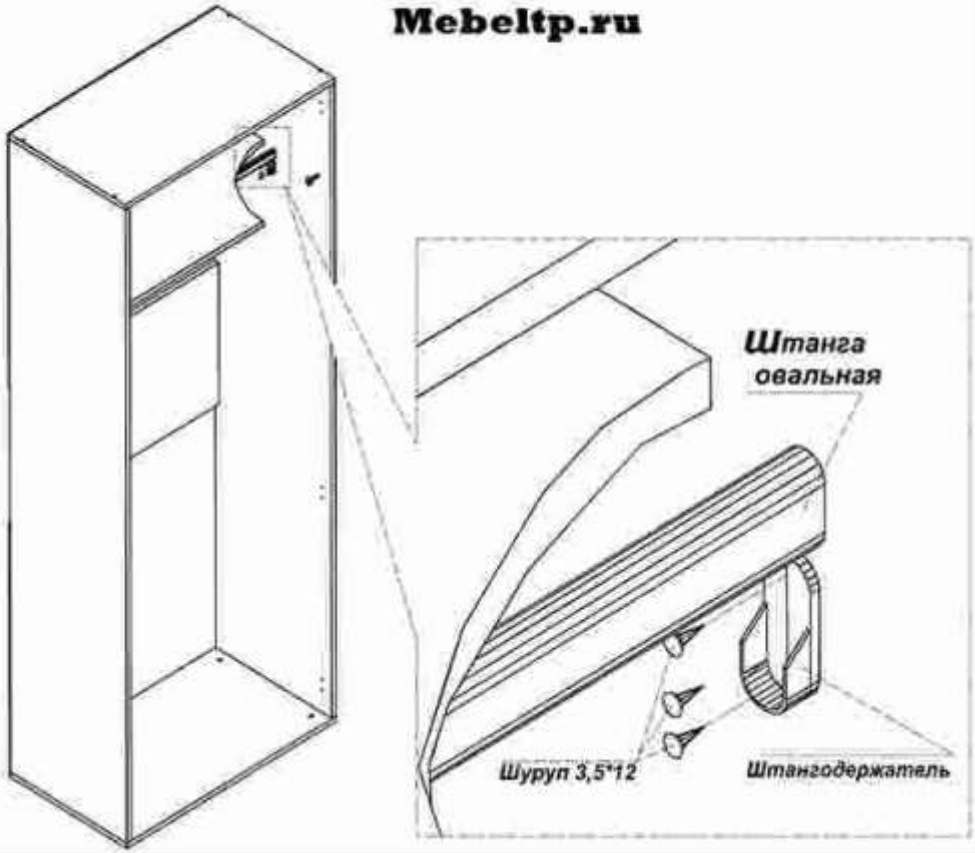

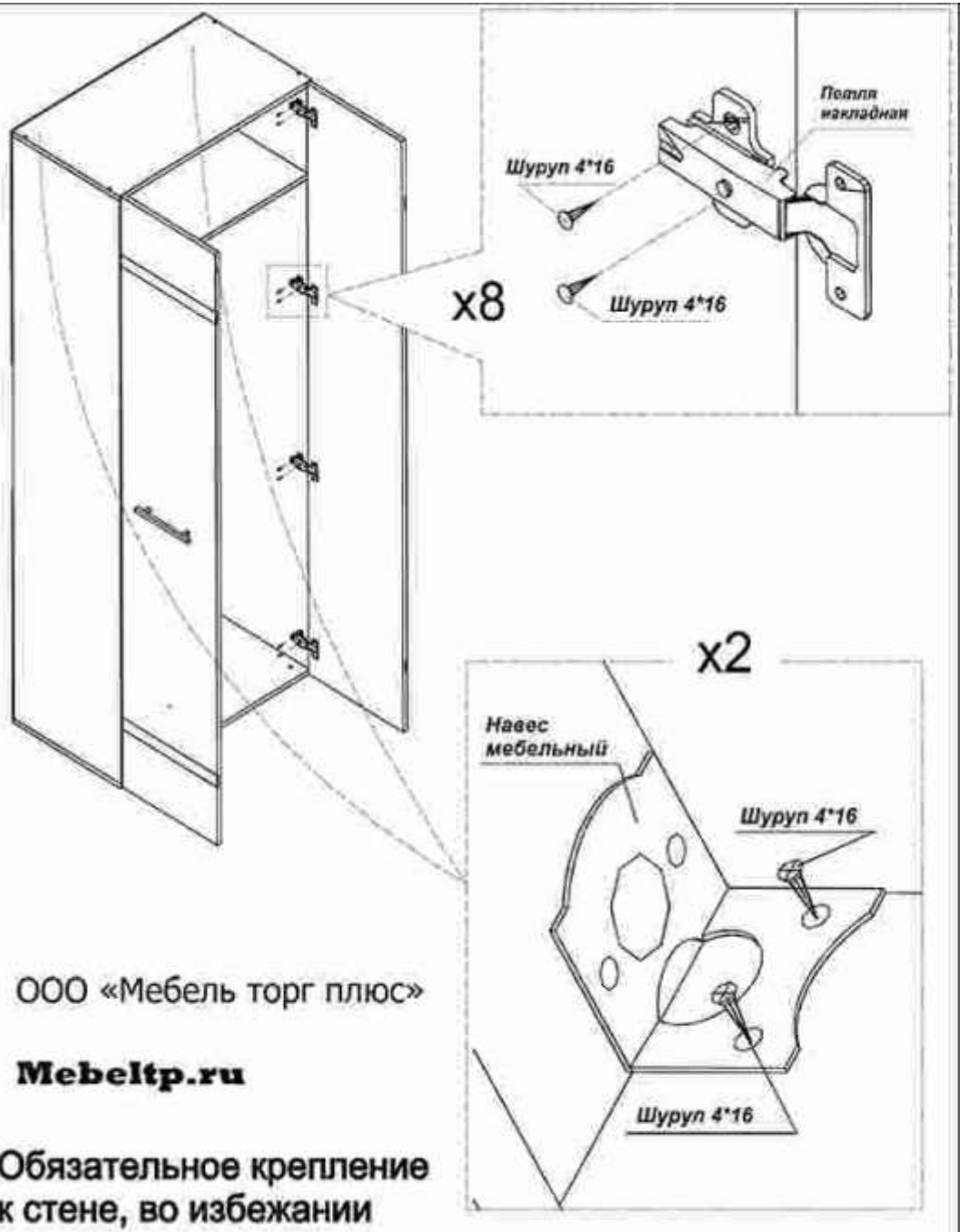

ООО «Мебель торг плюс»

Mebeltp.ru

Обязательное крепление к стене, во избежании опрокидывания шкафа. Крепеж к стене в комплектацию изделия не входит.