Гарантия изготовителя.

Предприятие-изготовитель гарантирует соответствие изделия требованиям ТР ТС 025/2012 «О безопасности мебельной продукции» и ГОСТ 16371-2014 "Мебель.Общие Технические условия" при соблюдении условий транспортирования, хранения, сборки, эксплуатации и правил ухода за мебелью.

Мебель должна эксплуатироваться в сухих,отапливаемых помещениях при температуре не ниже +2 градусов и относительной влажности воздуха 45-70 процентов в условиях, предохраняющих от механических повреждений.

Температура нагрева элементов мебели не должна превышать 40 градусов.

Необходимо предохранять мебель от попадания на ее поверхность жидкостей органического содержания. Избегайте ставить на поверхность горячие предметы (утюг, кастрюля и т.п.) без специальной теплоизолирующей подставки.

Уход за мебелью должен осуществляться постоянно: поверхность протирается фланелевой салфеткой с использованием специальных средств ухода за мебелью.

Гарантийный срок эксплуатации 24 месяца со дня приобретения мебели в торгующей организации.
Установленный срок распространяется только на скрытые производственные дефекты.

Гарантии не распространяются на мебель, хранящуюся у покупателей с нарушением правил настоящей инструкции и имеющую поломки, царапины, загрязненную поверхность и другие механические повреждения, образующиеся при эксплуатации изделия.

ООО «Мебель торг плюс»
Mebeltp.ru

ИНСТРУКЦИЯ
ПО СБОРКЕ И ЭКСПЛУАТАЦИИ

Набор корпусной мебели «ВЕРСАЛЬ»

Шкаф 2 двери 800x470x1400

г.БЕРДСК
2017

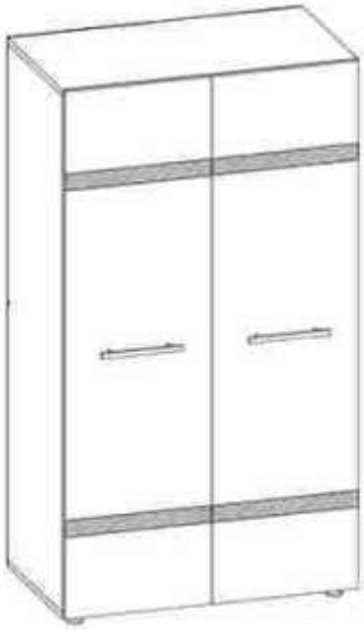

НКМ "ВЕРСАЛЬ"
Шкаф 2 двери 800*470*1400

Схема сборки

Детали:

1.	Бок левый	1328*448*16 - 1 шт.
2.	Бок правый	1328*448*16 - 1 шт.
3.	Дно (Нижняя крышка)	800*448*16 - 1 шт.
4.	Крышка	800*448*16 - 1 шт.
5.	Ребро жесткости	768* 80*16 - 1 шт.
6.	Полка съемная	768*448*16 - 1 шт.
7.	Дверь МДФ	1356*396*16 - 2 шт.
8.	Стенка задняя ДВПО	680*398*4 - 4 шт.
9.	Вставка декор ХДФ	392*34 *4 - 4 шт.
10.	Планка соединит.	624 мм - 2 шт.
11.	Штанга овальная	762 мм - 1 шт.

Гвоздь 1,5*20 x52	Евровинт x6	Заглушка для евровинта x2	Заглушка для эксцентрика x4	Ключ для евровинта x1
Опора регулируемая x4	Петля накладная x6	Полкодержатель x8	Ручка скоба 160мм x2	Штангодержатель x2
Шток эксцентрика x4	Шуруп 3,5*12 x6	Шуруп 4*16 x32	Шуруп 4*30 x2	Эксцентрик x4
		Планка соединительная L=624 x2	Штанга овал L=763 x1	

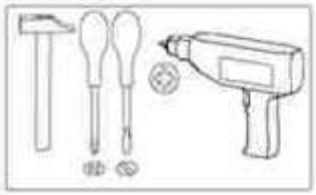

Предприятие изготовитель оставляет за собой право на замену фурнитуры и комплектующих.

ООО «Мебель торг плюс»
Mebeltp.ru

Для более быстрой и качественной сборки изделия, рекомендуем пользоваться услугами специалистов.

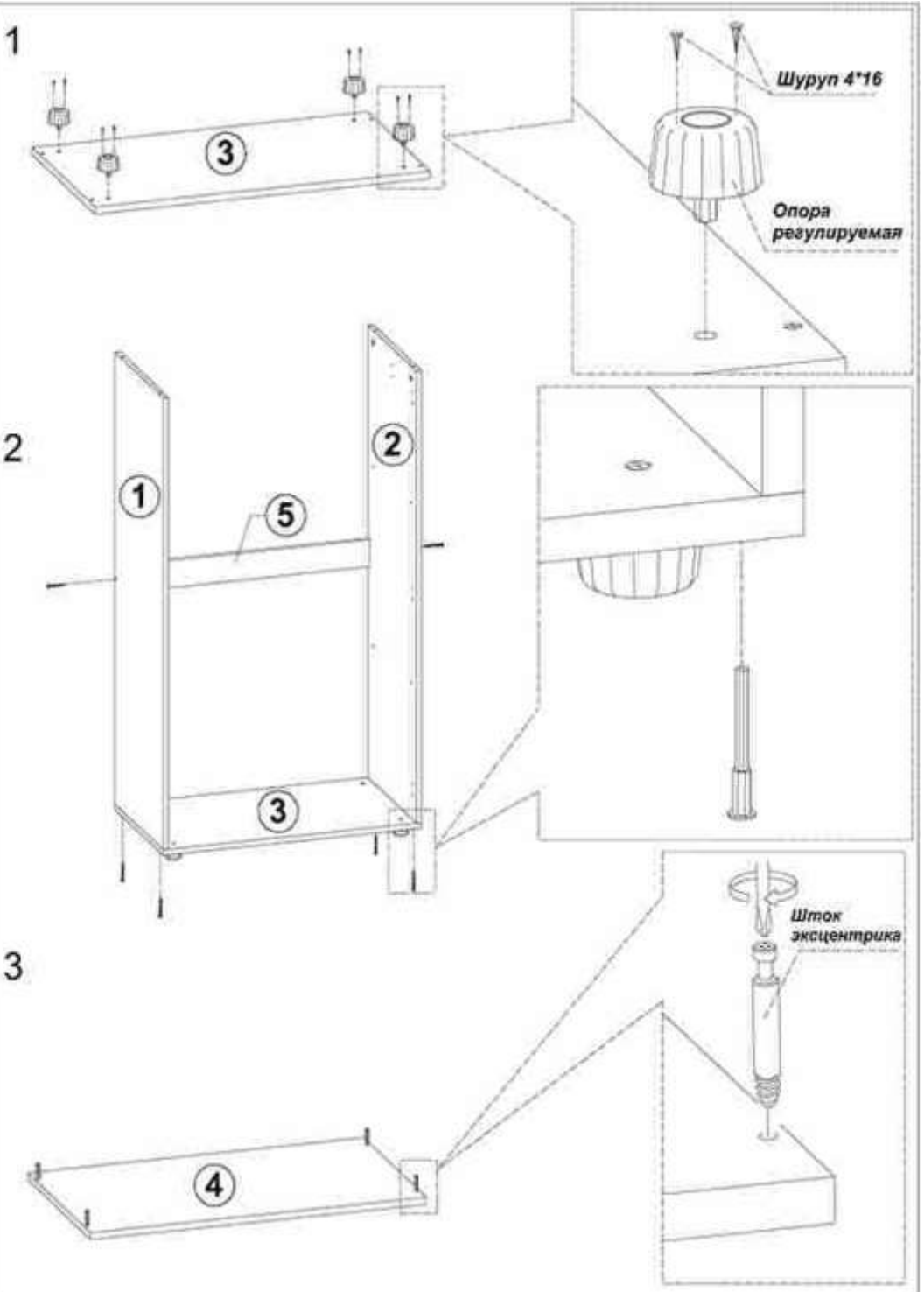

4

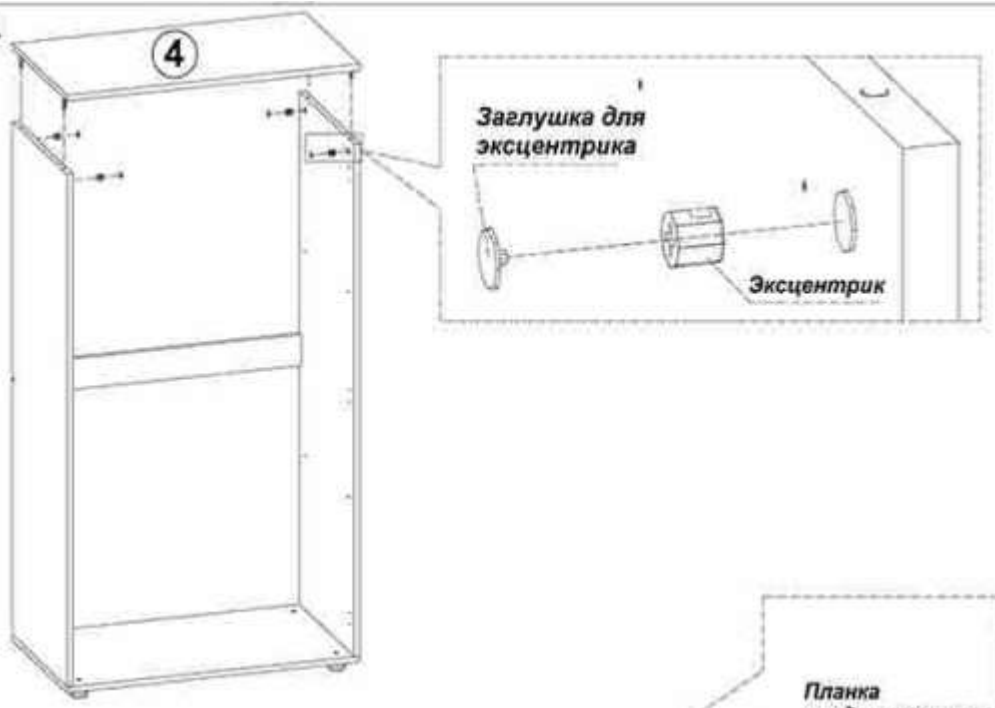

5

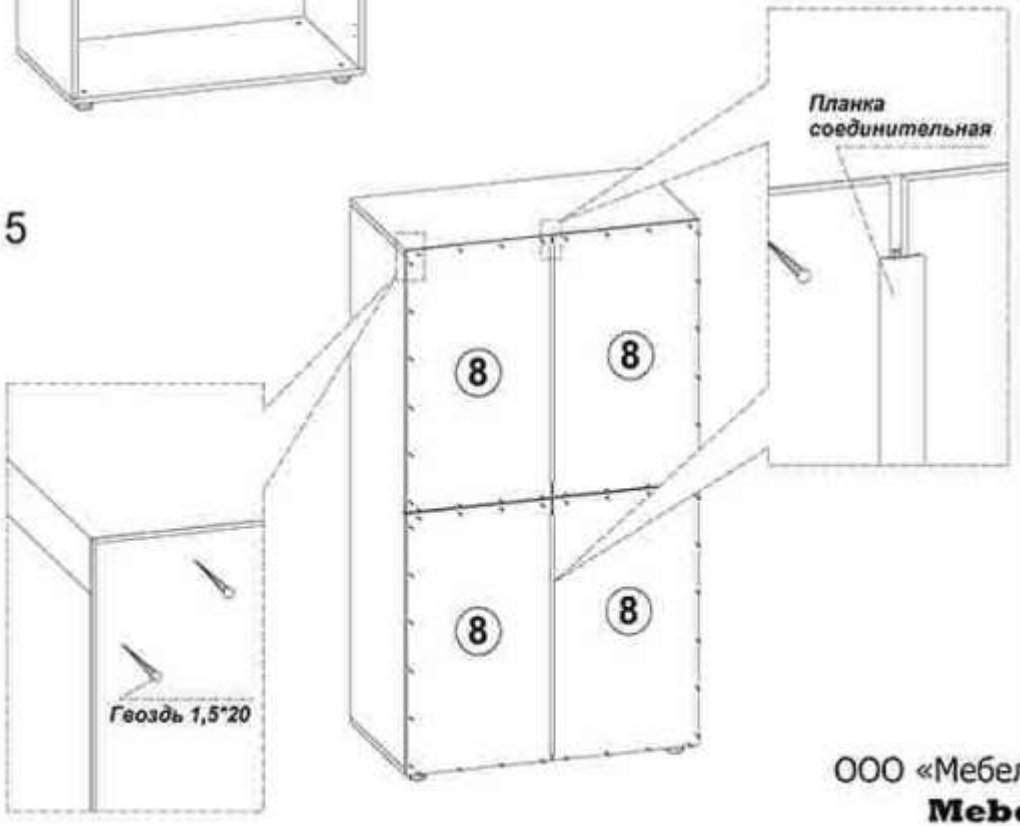

6

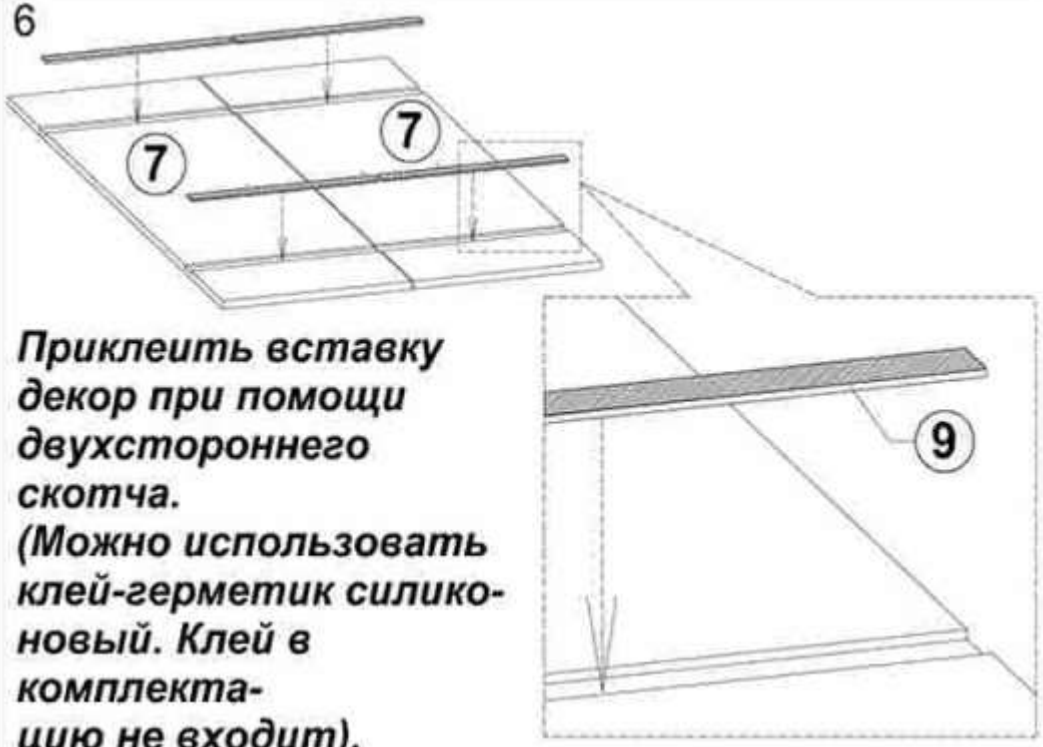

Приклеить вставку декор при помощи двухстороннего скотча.
(Можно использовать клей-герметик силико-новый. Клей в комплекта-цию не входит).

7

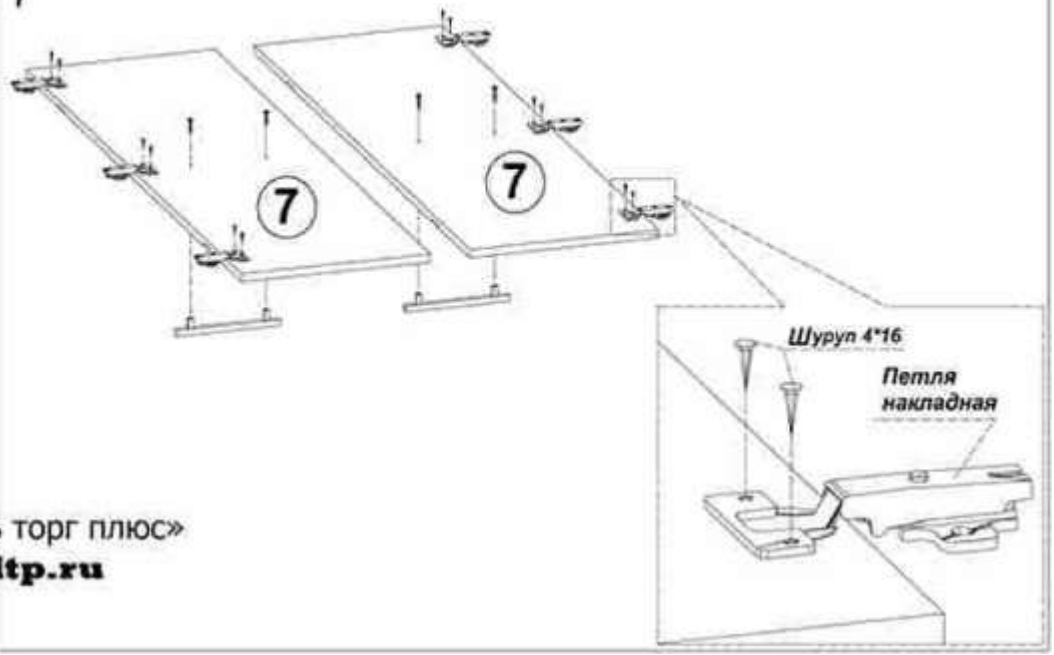

ООО «Мебель торг плюс»
Mebeltp.ru

Вариант с полками.

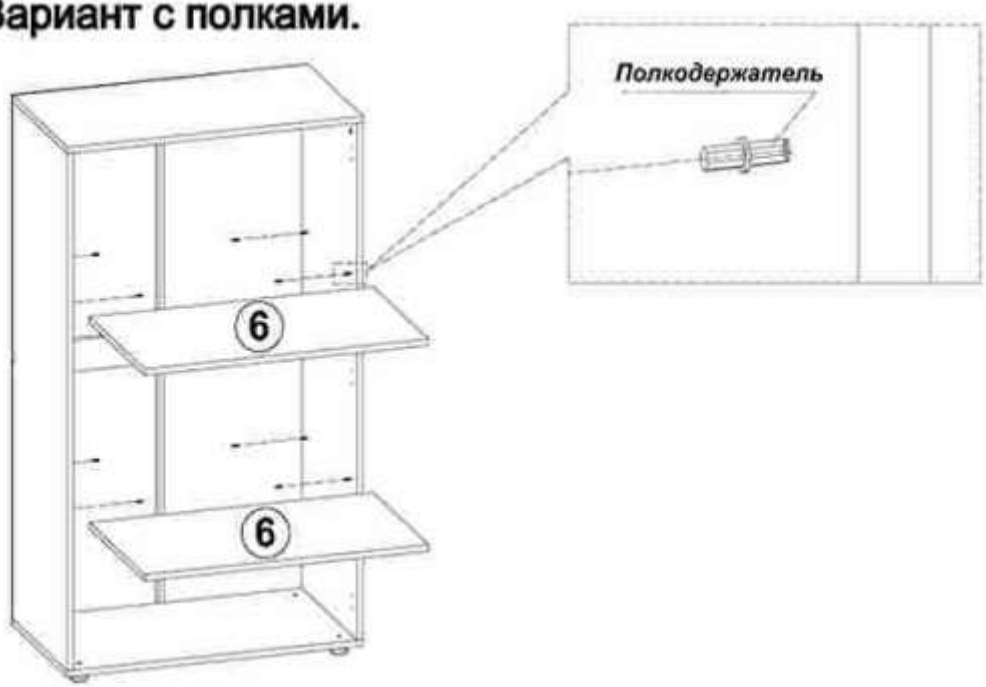

Вариант со штангой.

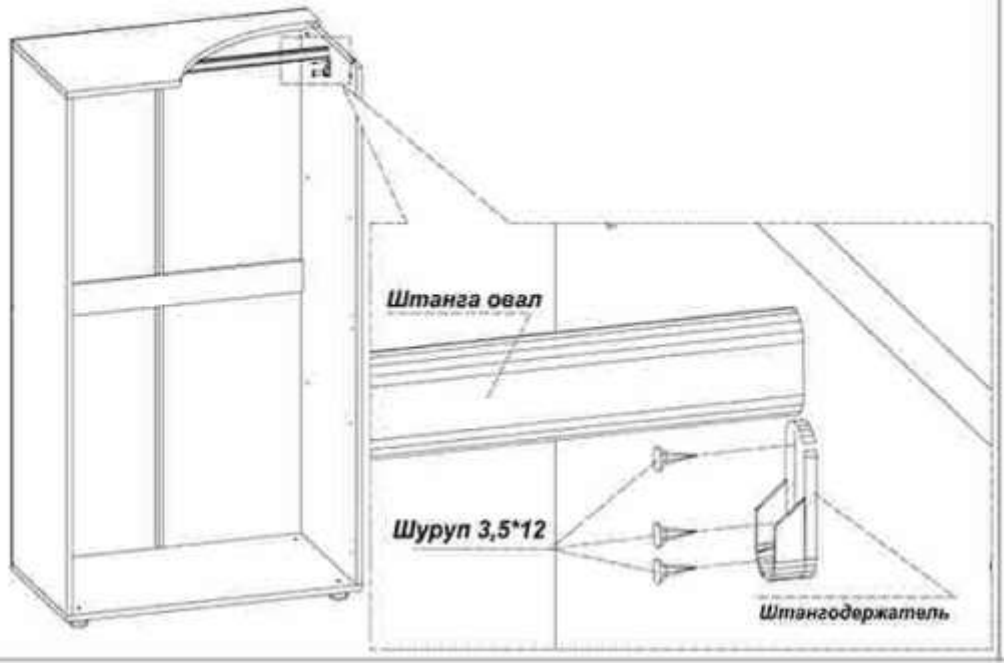

ООО «Мебель торг плюс»

Mebeltp.ru

