Гарантия изготовителя.

Предприятие-изготовитель гарантирует соответствие изделия требованиям ТР ТС 025/2012 «О безопасности мебельной продукции» и ГОСТ 16371-2014 "Мебель.Общие Технические условия" при соблюдении условий транспортирования, хранения, сборки, эксплуатации и правил ухода за мебелью.

Мебель должна эксплуатироваться в сухих,отапливаемых помещениях при температуре не ниже +2 градусов и относительной влажности воздуха 45-70 процентов в условиях, предохраняющих от механических повреждений.

Температура нагрева элементов мебели не должна превышать 40 градусов.

Необходимо предохранять мебель от попадания на ее поверхность жидкостей органического содержания. Избегайте ставить на поверхность горячие предметы (утюг, кастрюля и т.п.) без специальной теплоизолирующей подставки.

Уход за мебелью должен осуществляться постоянно: поверхность протирается фланелевой салфеткой с использованием специальных средств ухода за мебелью.

Гарантийный срок эксплуатации 24 месяца со дня приобретения мебели в торгующей организации. Установленный срок распространяется только на скрытые производственные дефекты.

Гарантии не распространяются на мебель, хранящуюся у покупателей с нарушением правил настоящей инструкции и имеющую поломки, царапины, загрязненную поверхность и другие механические повреждения, образующиеся при эксплуатации изделия.

ООО «Мебель торг плюс»
Mebeltp.ru

ИНСТРУКЦИЯ
ПО СБОРКЕ И ЭКСПЛУАТАЦИИ

Набор корпусной мебели «ВЕРСАЛЬ»

Полка МДФ

г.БЕРДСК
2017



НКМ "ВЕРСАЛЬ"

Полка

Детали:

Задняя стенка	880*170*16 - 1 шт.
Стеклополка	870*170*4 - 1 шт.

Фурнитура:

Навес мебельный	Шуруп 4*16	Полкодержатель
 x2	 x8	 x2

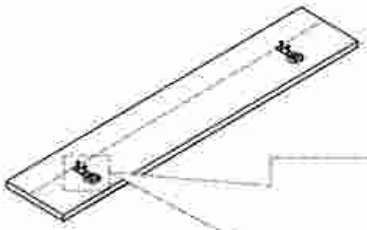

Навес мебельный устанавливать на одном уровне.

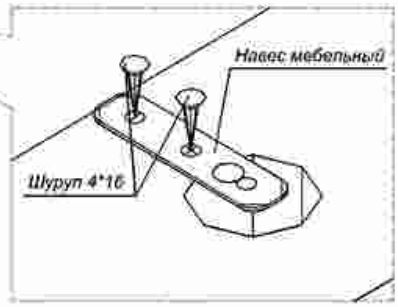



*Полкодержатели устанавливаются на одном уровне при помощи шурупов 4*16. (Если нет в комплекте).*



ВНИМАНИЕ!

Крепеж к стене в комплектацию не входит.