

НКМ "ВЕРСАЛЬ"
Шкаф-пенал
СХЕМА СБОРКИ

Детали:

1.	Правая стенка	2000*358*16 - 1 шт.
2.	Левая стенка	2000*358*16 - 1 шт.
3.	Крышка нижняя	400*358*16 - 1 шт.
4.	Крышка верхняя	400*358*16 - 1 шт.
5.	Полка съемная	368*358*16 - 3 шт.
6.	Полка жесткая	368*358*16 - 1 шт.
7.	Задняя стенка ДВПО 1	1590*396*4 - 1 шт.
8.	Задняя стенка ДВПО 2	438*396*4 - 1 шт.
9.	Фасад МДФ	2028*396*16 - 1шт.
10.	Вставка-декор ХДФ	394*34*4 - 2 шт.

ВНИМАНИЕ!!!! Обязательное крепление к стене.

Гвоздь 1,5*20 x46	Евровинт x8	Заглушка для евровинта x8	Заглушка для эксцентрика x4	Ключ для евровинта x1
Опора регулируемая x4	Петля накладная x4	Навес мебельный x2	Ручка скоба 160мм x1	Полкодержатель x12
Шток эксцентрика x4	Шуруп 4*16 x28	Эксцентрик x4		

Предприятие изготовитель оставляет за собой право на замену фурнитуры и комплектующих.

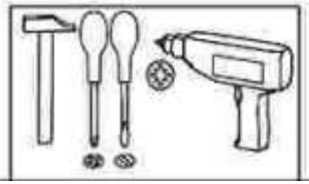

Для более быстрой и качественной сборки изделия, рекомендуем пользоваться услугами специалистов.

ООО «Мебель торг плюс»

Mebeltp.ru

1

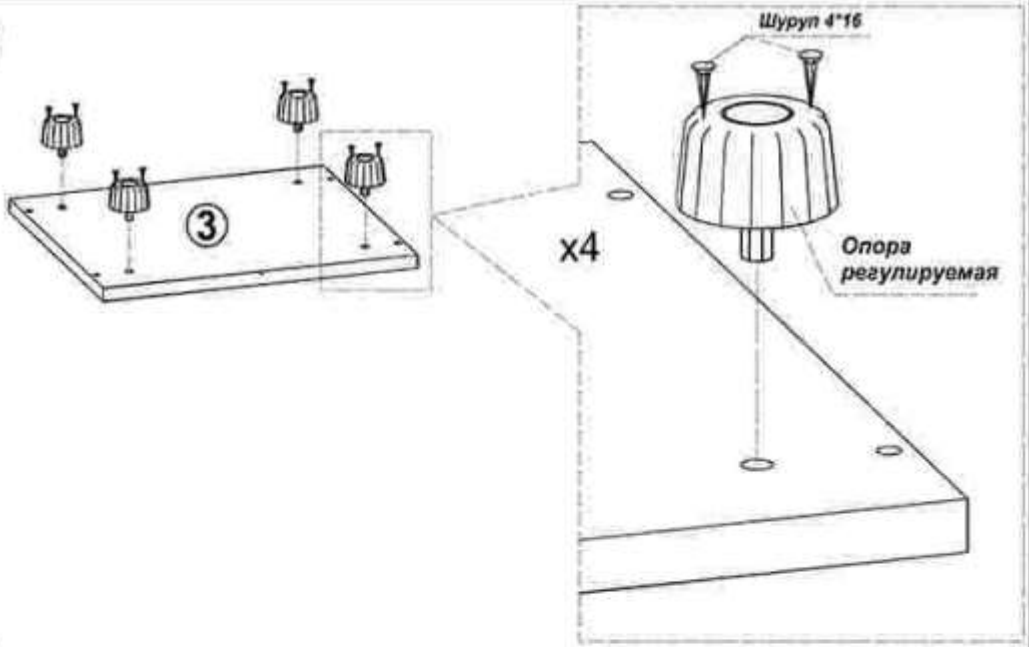

2

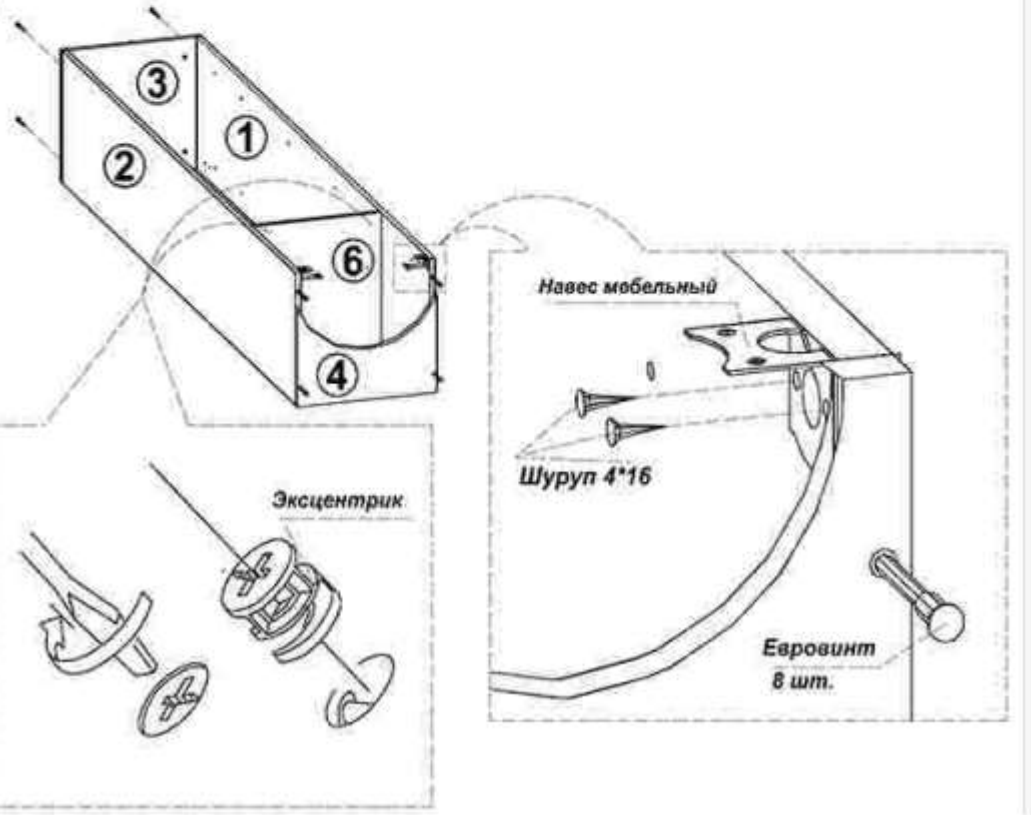

3

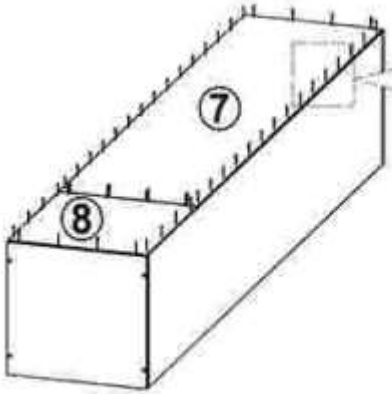

x46 *Гвоздь 1,5*20*

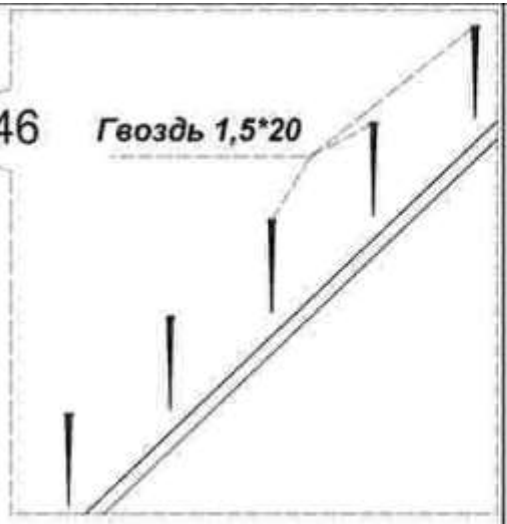

4

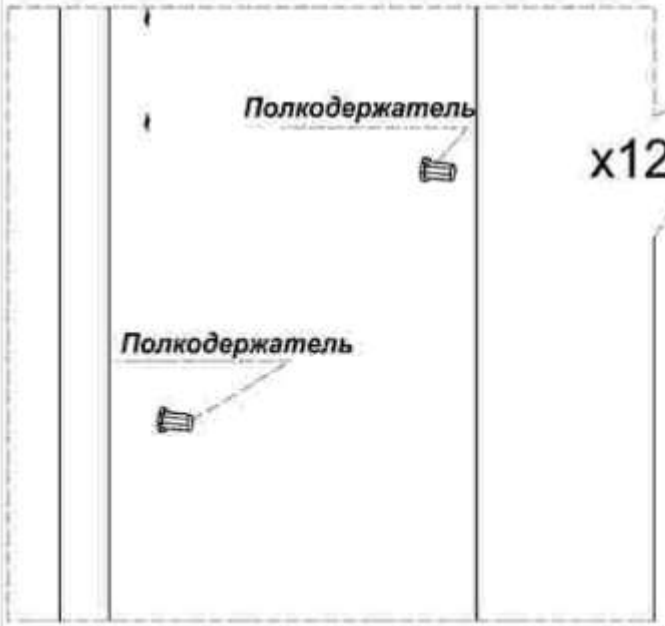

x12

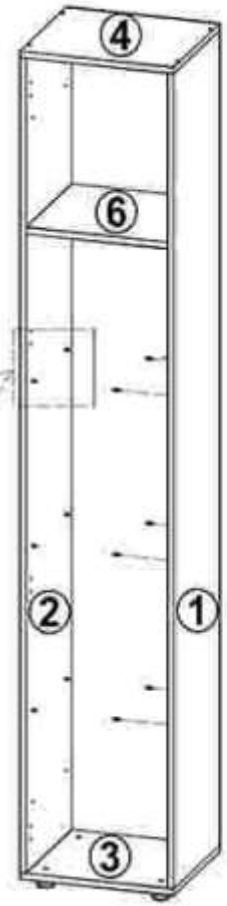

5

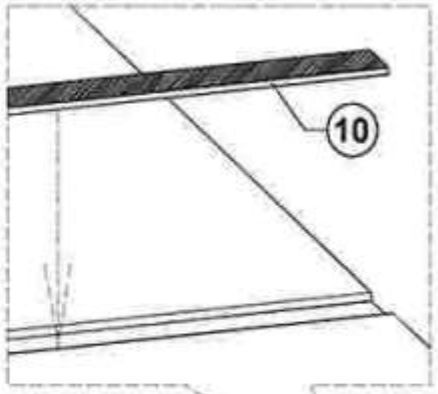



Приклеить вставку декор при помощи двухстороннего скотча.
(Можно использовать клей-герметик силиконовый. Клей в комплектацию не входит).

6

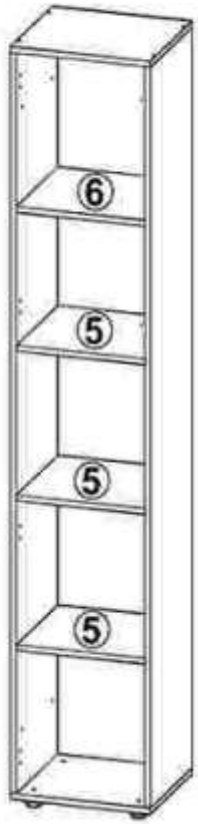

ООО «Мебель торг плюс»

Mebeltp.ru

7

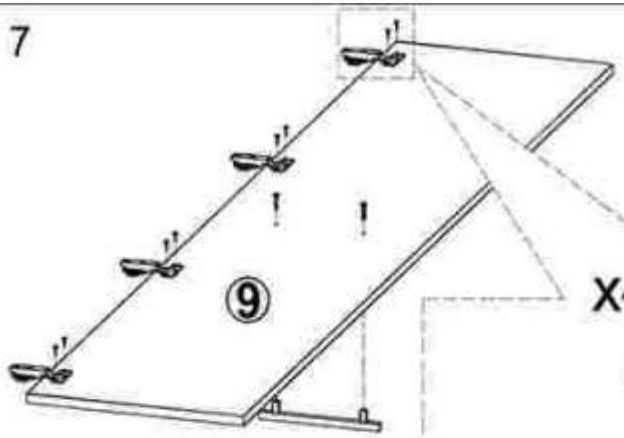

x4

Шуруп 4*16

Петля накладная

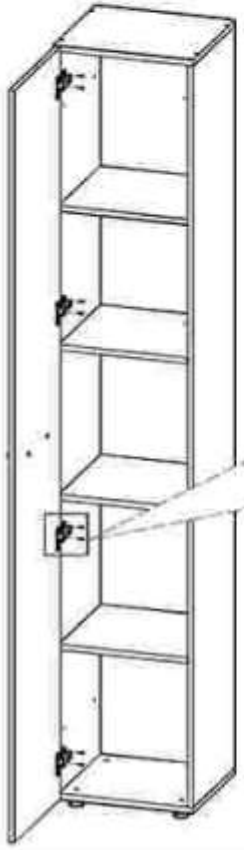

Петля накладная

x4

Шуруп 4*16

Шуруп 4*16

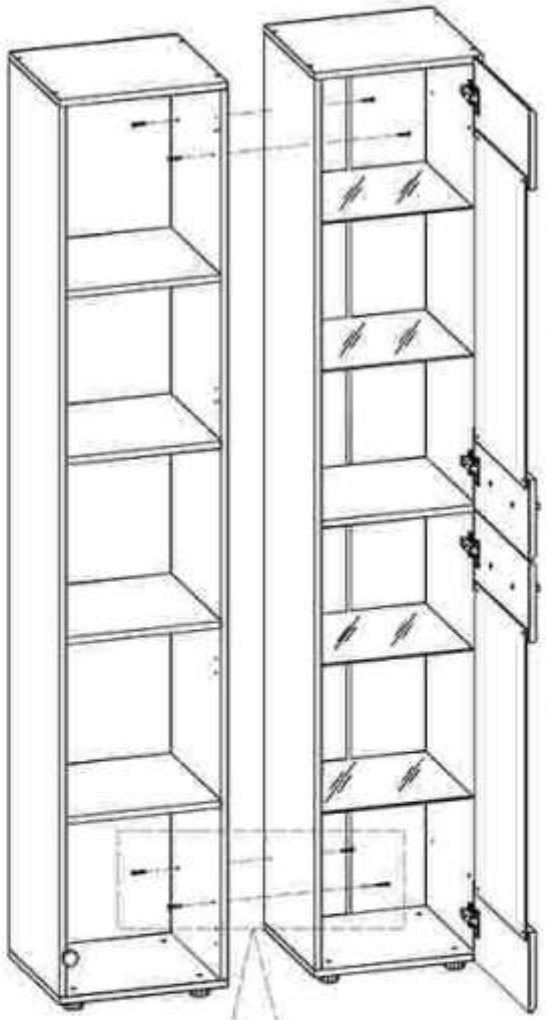

Пример соединения шкафов.

Для соединения шкафов между собой использовать стяжку межсекционную. Намеченные отверстия, диаметром 5 мм, досверлить и соединить шкафы, если это требуется.

Крепление шкафов к стене ОБЯЗАТЕЛЬНО. Крепеж для стены в комплект изделия НЕ ВХОДИТ.

ООО «Мебель торг плюс»
Mebeltp.ru

