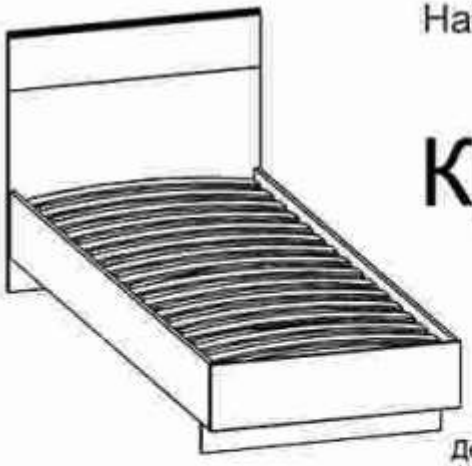

Набор мебели для спальни
"ШАНЕЛЬ, ВЕРСАЛЬ "

Кровать 800

Детали:

1.	Царга внутр. 1	2000*76*16 - 2 шт.
2.	Царга правая	2000*230*16 - 1 шт.
3.	Царга левая	2000*230*16 - 1 шт.
4.	Изголовье	840*700*16 - 1 шт.
5.	Изножье	834*230*16 - 1 шт.
6.	Опора-ножка	800*224*16 - 1 шт.
7.	Жесткость средняя	800*96*16 - 1 шт.
8.	Царга внутр. 2	768*76*16 - 1 шт.
9.	Жесткость малая	128*104*16 - 1 шт.
10.	Изголовье-верх	840*200*16 - 1 шт.
11.	Комплект ламелей	795*2000 - 1 шт.

Перечень фурнитуры.

Евровинт  x9	Шуруп 3,5*12  x8	Нэконечник  x4	Шуруп 4*30  x16
Ключ для евровинта 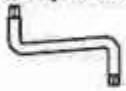 x1	Шкант металлический  x4	Уголок крепежный 65*65  x4	Винт М4*10  x32
Шкант 8*30  x6	Шток эксцентрика  x12	Эксцентрик 15*16  x12	Заглушка для эксцентрика  x12

Для более быстрой и качественной сборки изделий, рекомендуем пользоваться услугами специалистов.
Предприятие изготовитель оставляет за собой право на замену фурнитуры и комплектующих.

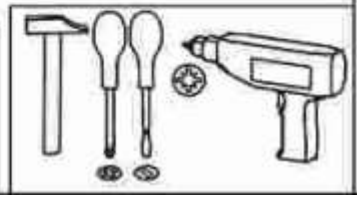

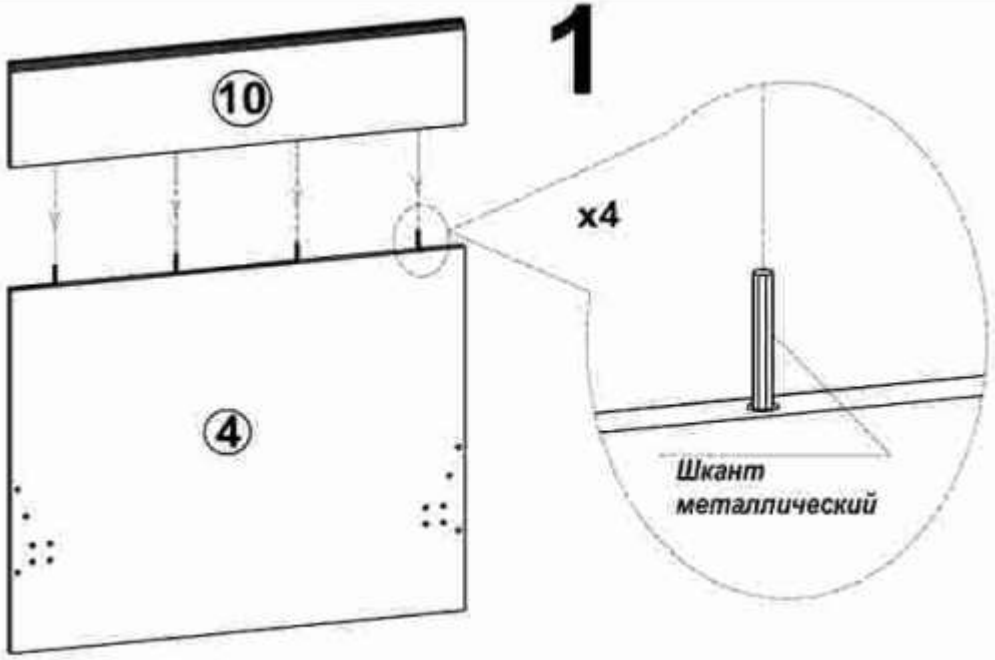

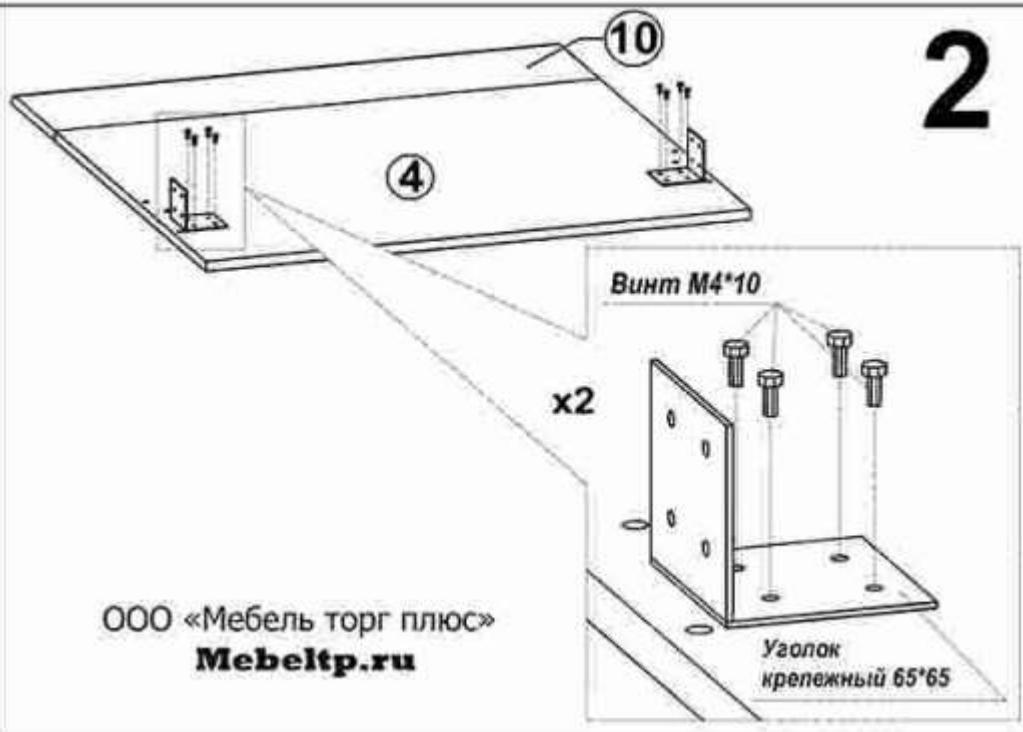

ООО «Мебель торг плюс»
Mebeltp.ru

3

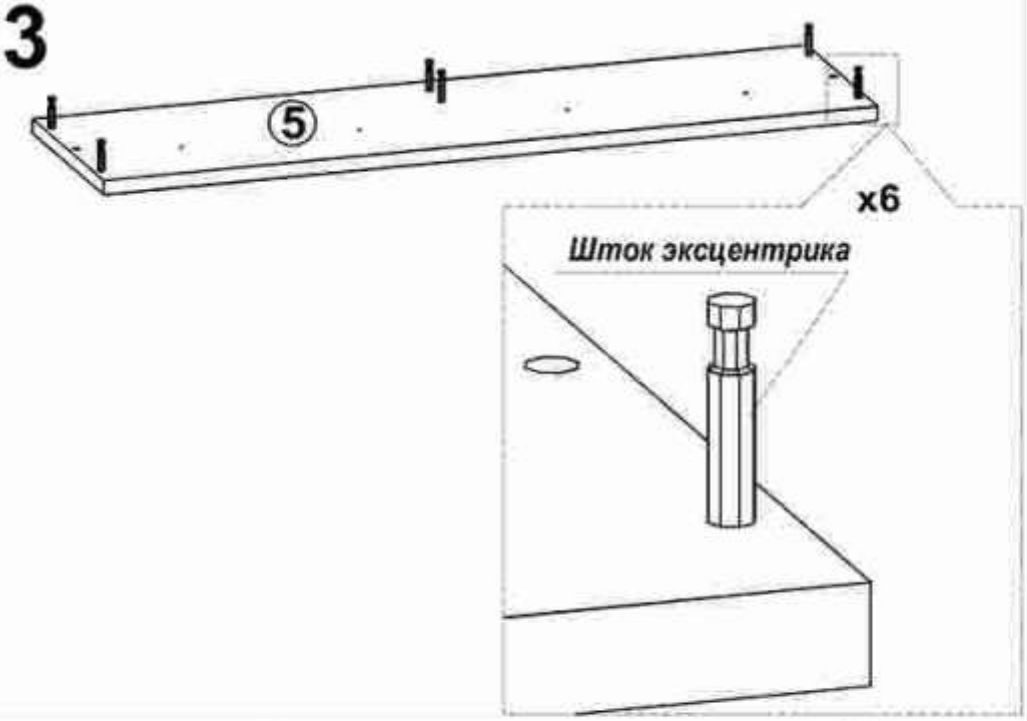

5

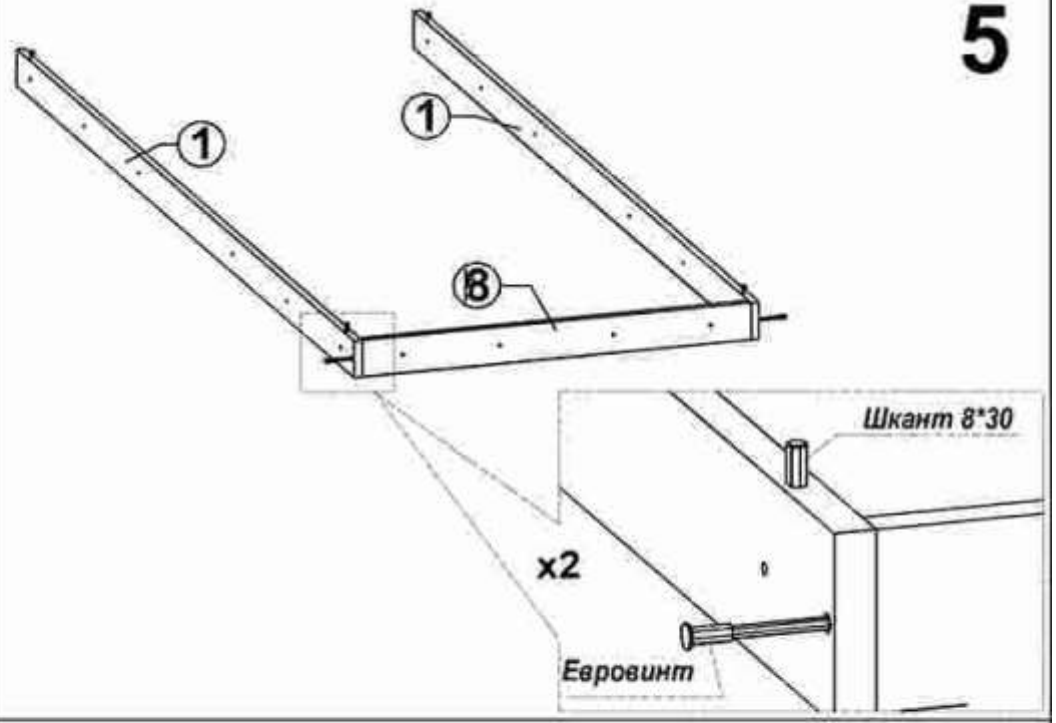

4

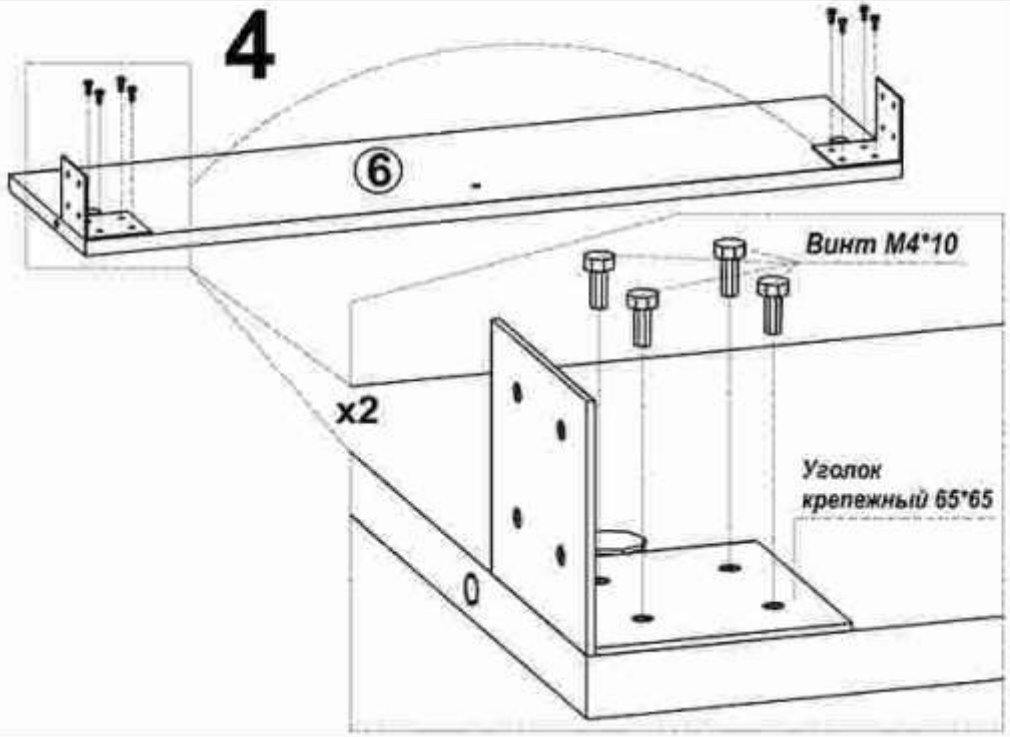

6

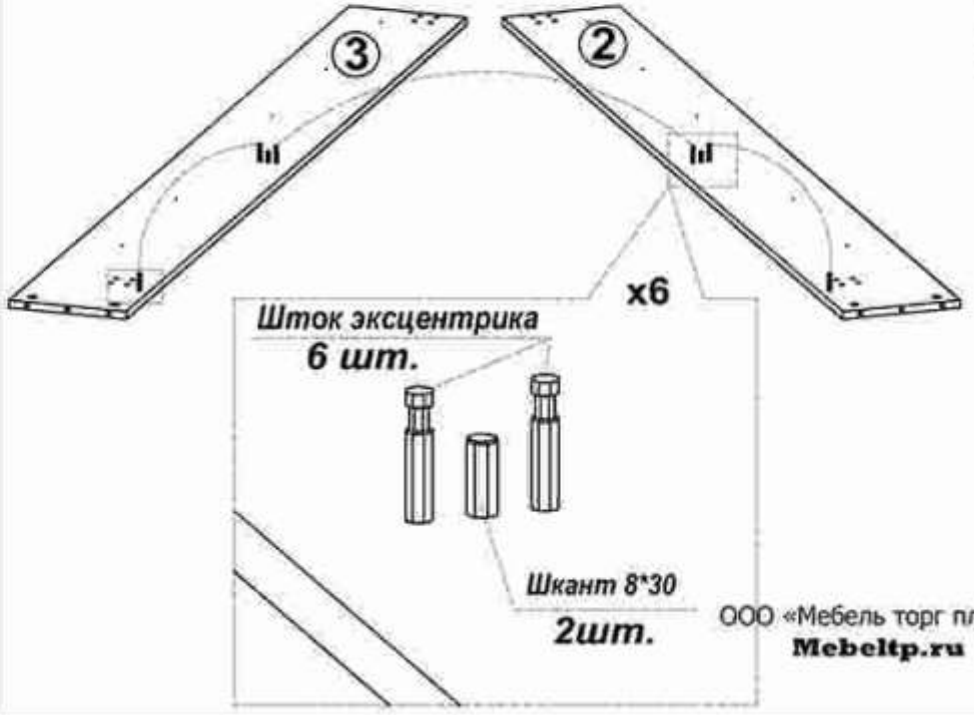

ООО «Мебель торг плюс»
Mebeltp.ru

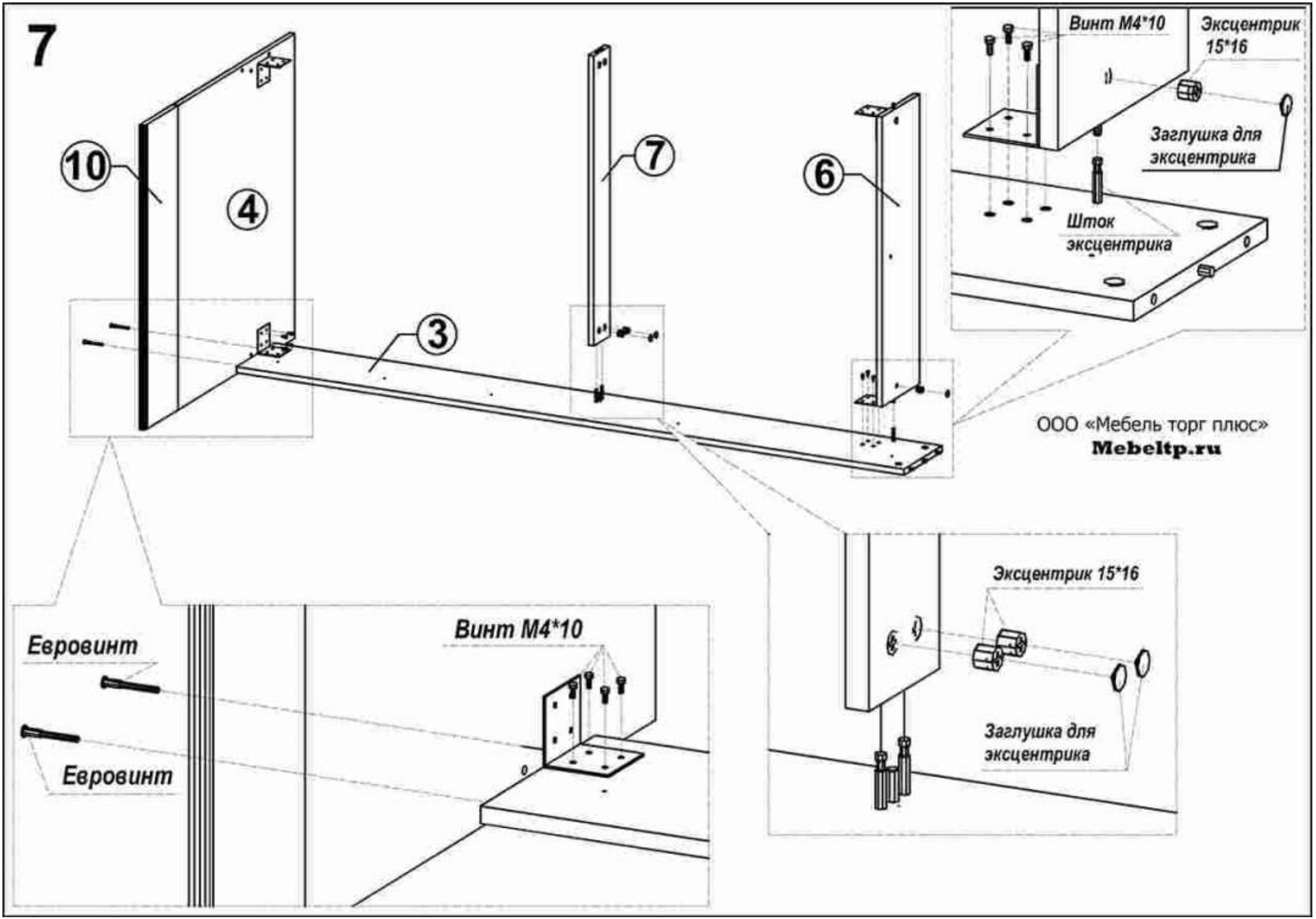
7
10
4
3
7
6
Винт М4*10
Эксцентрик 15*16
Заглушка для эксцентрика
Шток эксцентрика
ООО «Мебель торг плюс»
Mebeltp.ru
Евровинт
Евровинт
Винт М4*10
Эксцентрик 15*16
Заглушка для эксцентрика

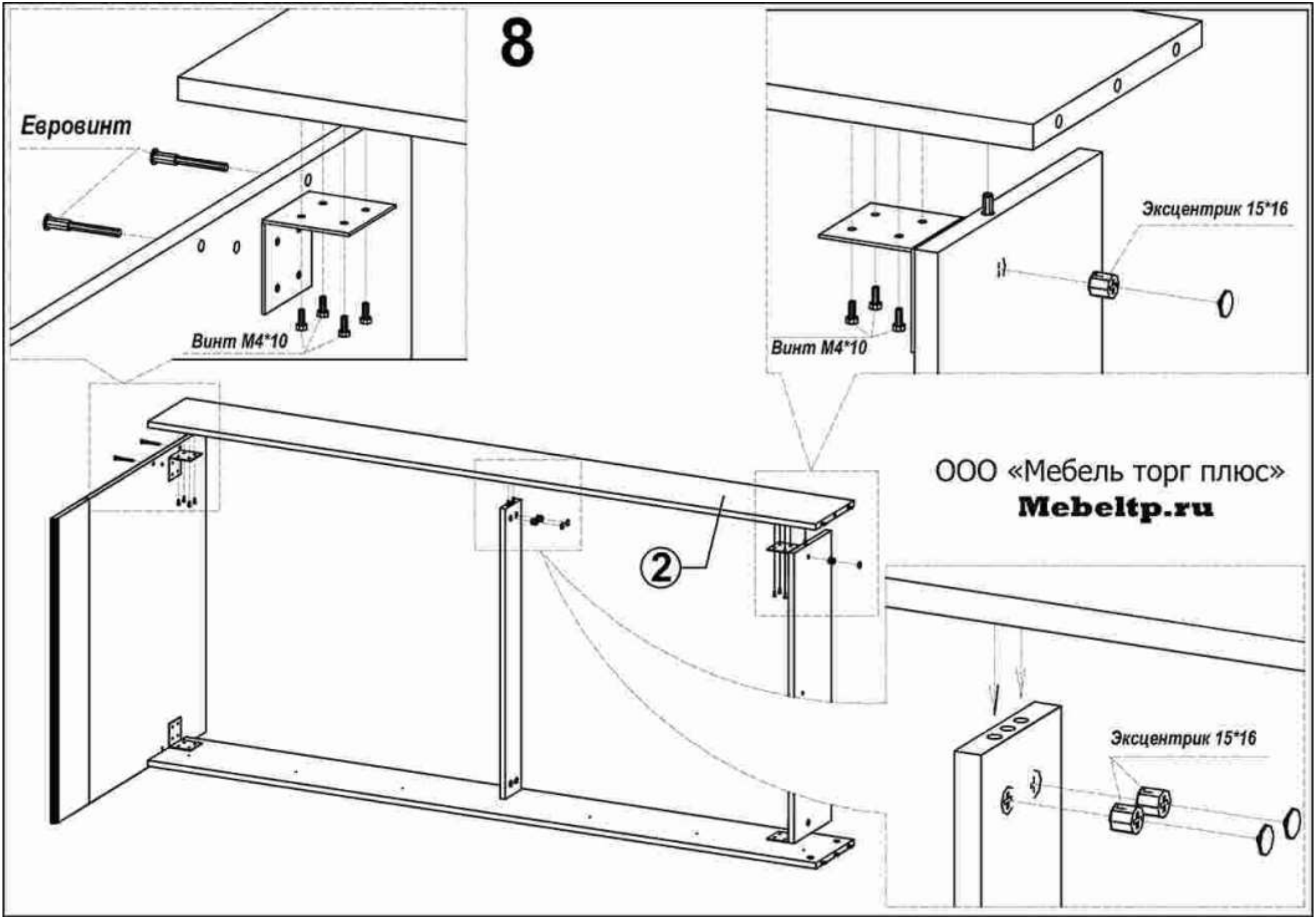
8
Евровинт
Винт М4*10
Винт М4*10
Эксцентрик 15*16
2
ООО «Мебель торг плюс»
Mebeltp.ru
Эксцентрик 15*16

9

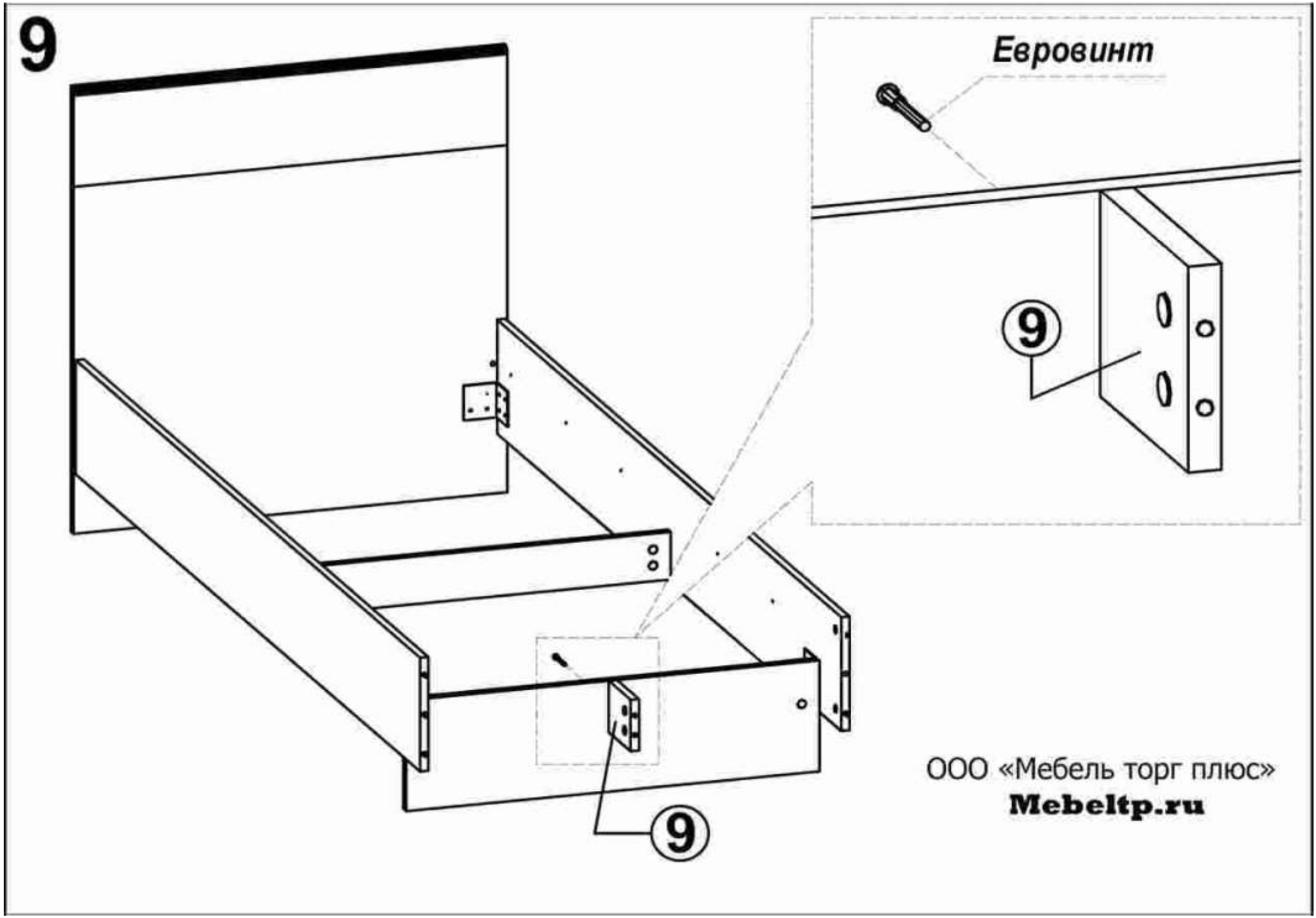

ООО «Мебель торг плюс»

Mebeltp.ru

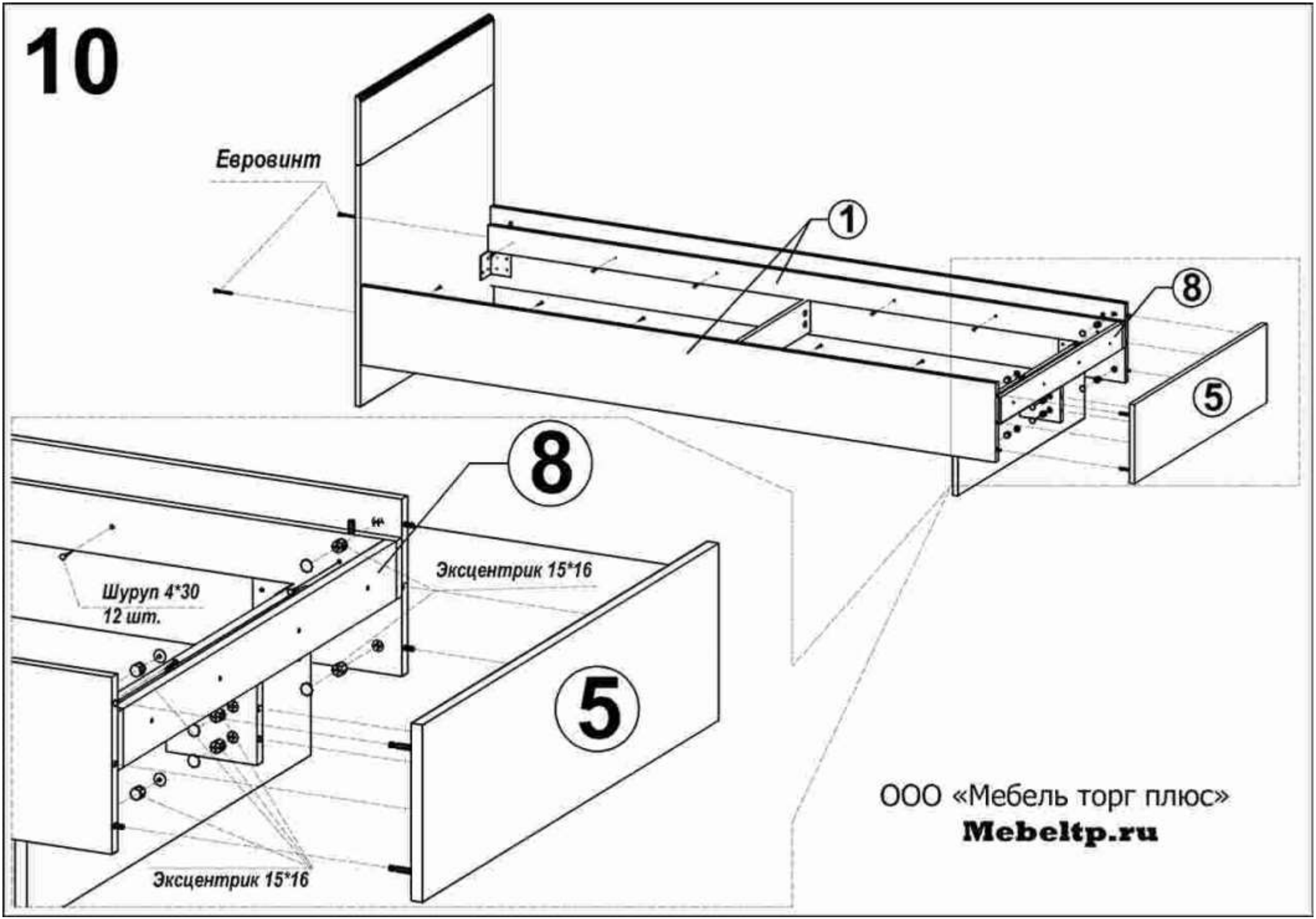
10
Евровинт
1
8
5
8
Шуруп 4*30
12 шт.
Эксцентрик 15*16
5
Эксцентрик 15*16
ООО «Мебель торг плюс»
Mebeltp.ru

11

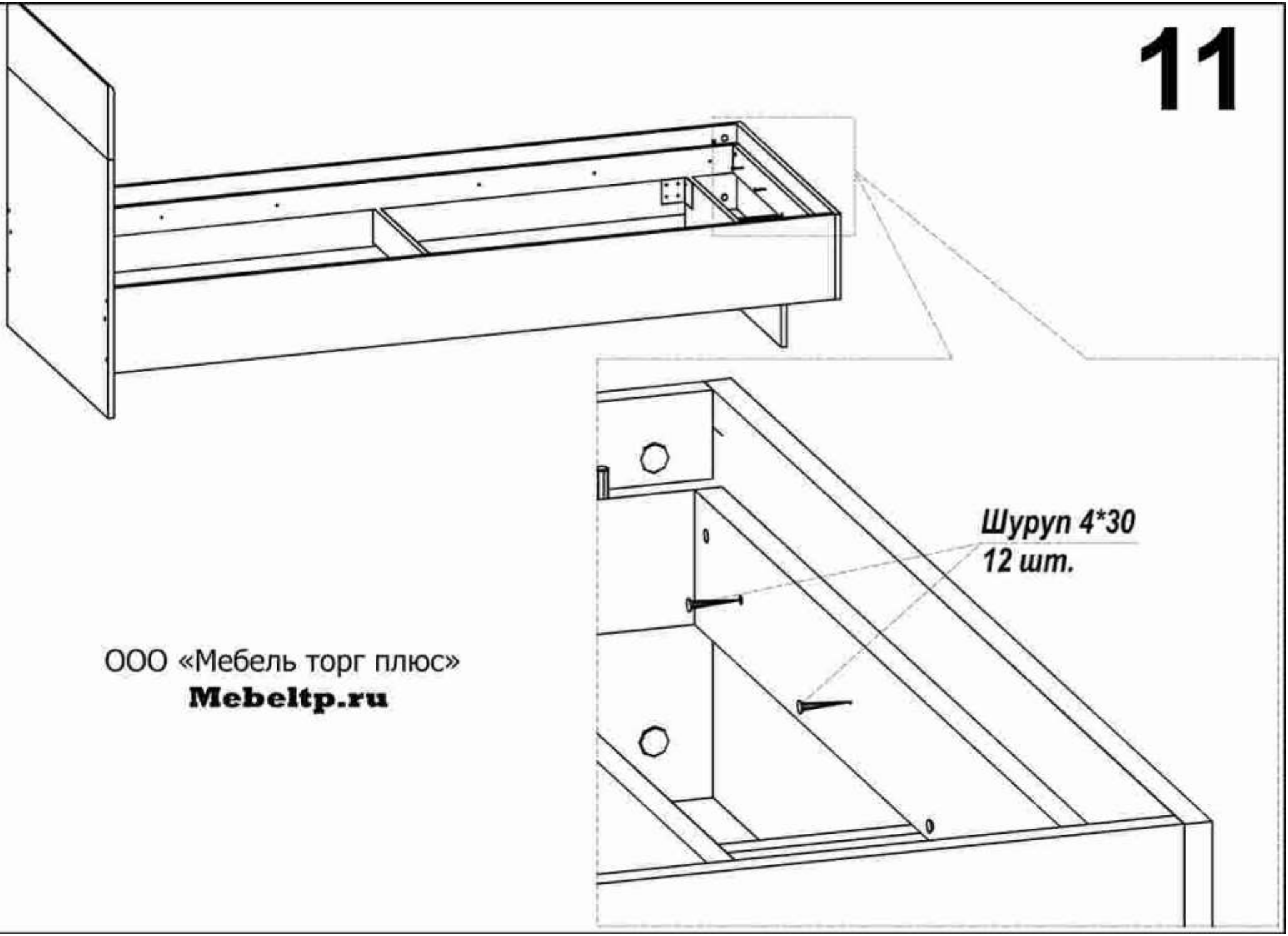

ООО «Мебель торг плюс»

Mebeltp.ru

12

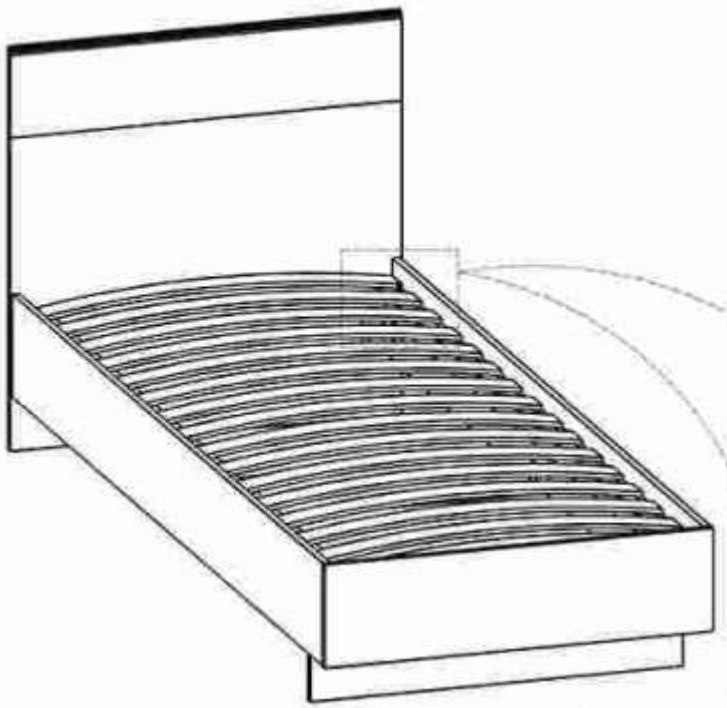



ООО «Мебель торг плюс»

Mebeltp.ru