Набор мебели для спальни "ШАНЕЛЬ, ВЕРСАЛЬ"

Кровать 1600



1. Царга Правая	2000*230*16	- 1 шт.
2. Царга Левая	2000*230*16	- 1 шт.
3. Планка горизонт.	2000*96*16	- 1 шт.
4. Царга внутренняя 1	2000*76*16	- 2 шт.
5. Жесткость продольная	1856*164*16	- 1 шт.
6. Изголовье	1640*700*16	- 1 шт.
7. Изножье	1632*230*16	- 1 шт.
8. Опора-ножка	1600*222*16	- 1 шт.
9. Царга внутрен.2	1568*60*16	- 1 шт.
10.Жесткость малая	792*96*16	- 2 шт.
11.Опора	284*160*16	- 2 шт.
12.Опора	224*160*16	- 2 шт.
13. Изголовье верх МДФ	1640*200*16	- 1 шт.
14. Набор ламелей 795 мм		- 2 шт.

*Винт М4*10*	*Евровинт*	*Ключ для евровинта*	*Наконечник*	*Шкант 8*30*	*Шкант металлический*	*Шуруп 3,5*12*
 x40	 x25	 x1	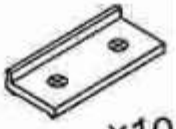 x10	 x10	 x4	 x20
*Шуруп 4*30*	*Шток эксцентрика*	*Заглушка для эксцентрика*	*Эксцентрик 15*16*	*Уголок крепежный 65*65*	*Стяжка межсекционная*	
 x18	 x10	 x10	 x10	 x5	 x6	

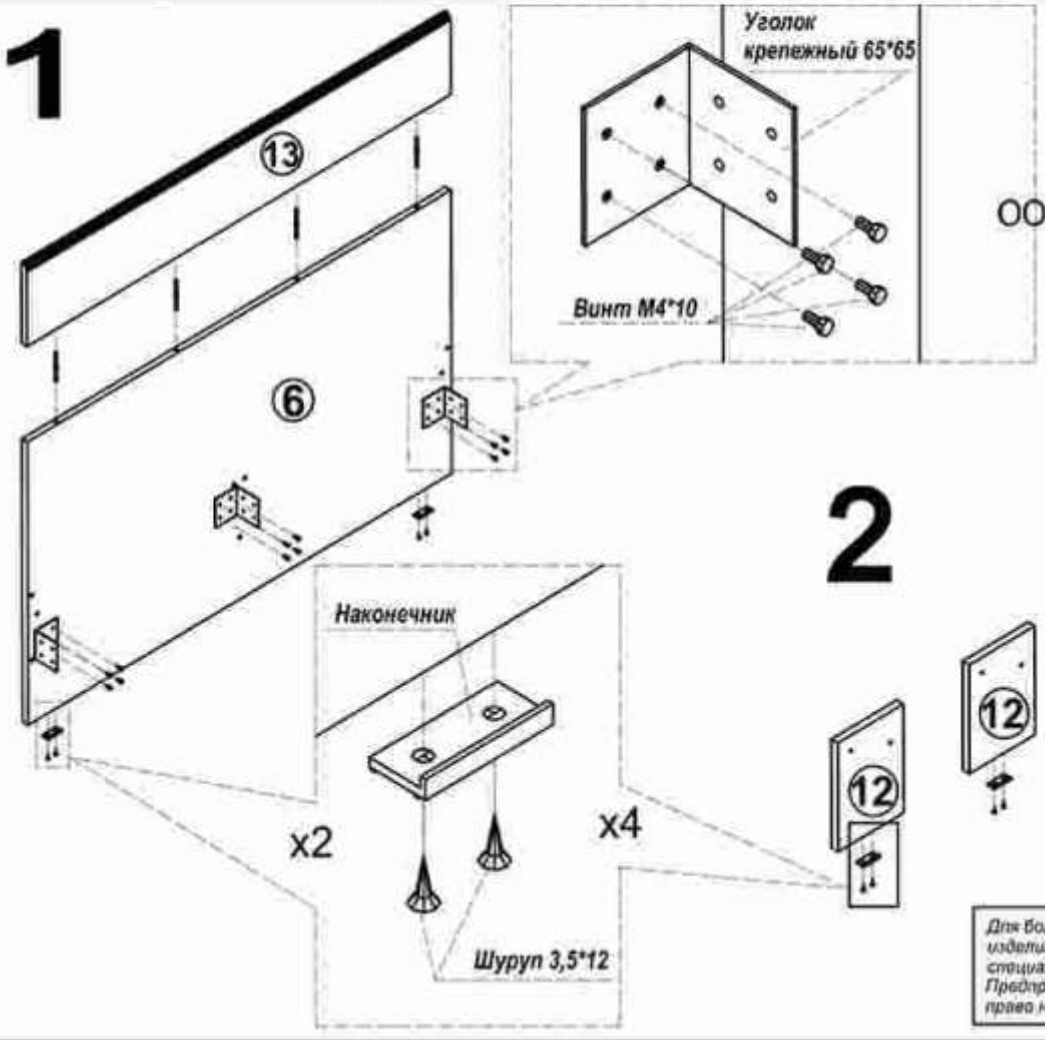

ООО «Мебель торг плюс»

Mebeltp.ru

Для более быстрой и качественной сборки изделий, рекомендуем пользоваться услугами специалистов.
Предприятие изготовитель оставляет за собой право на замену фурнитуры и комплектующих.

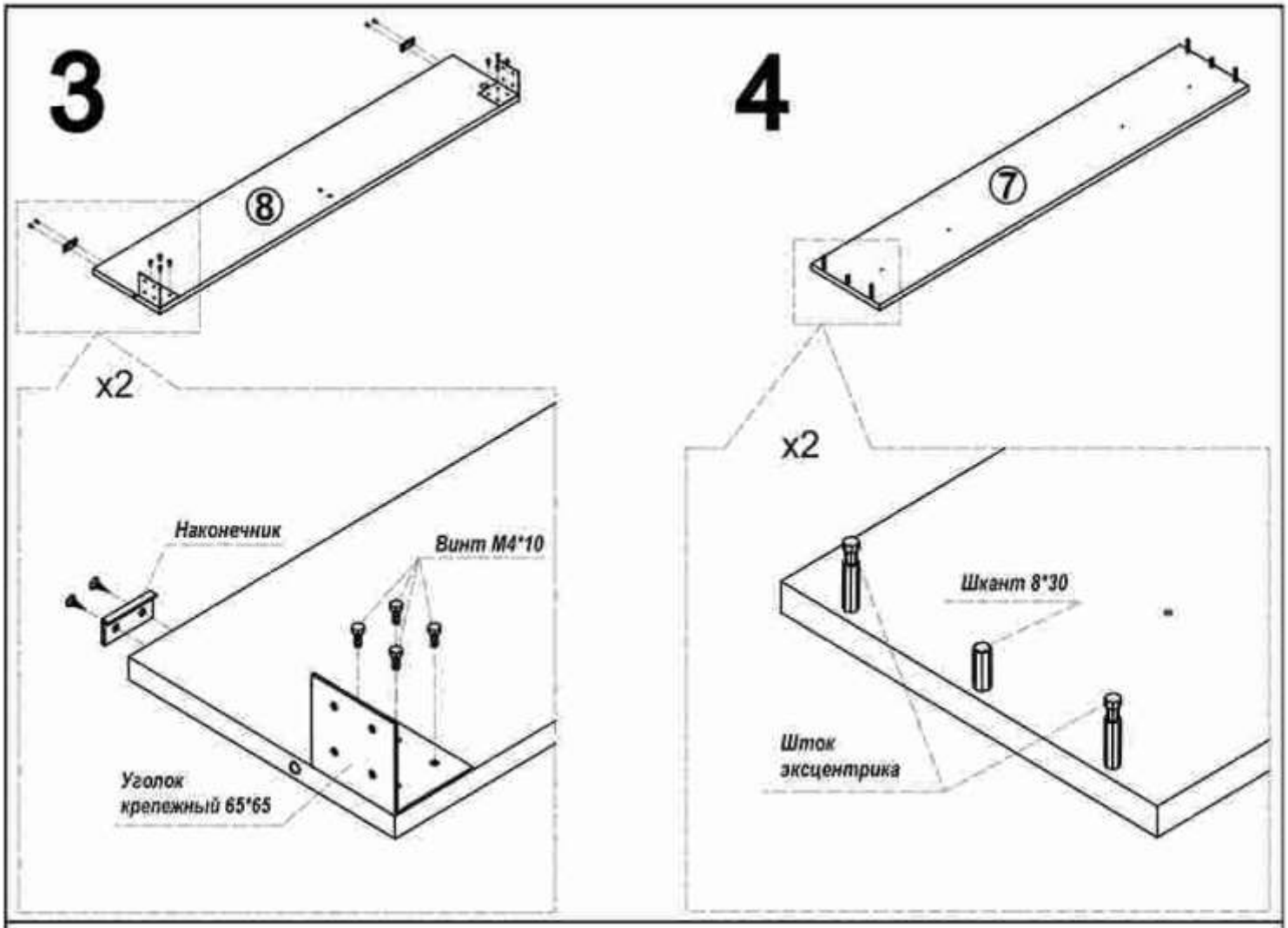

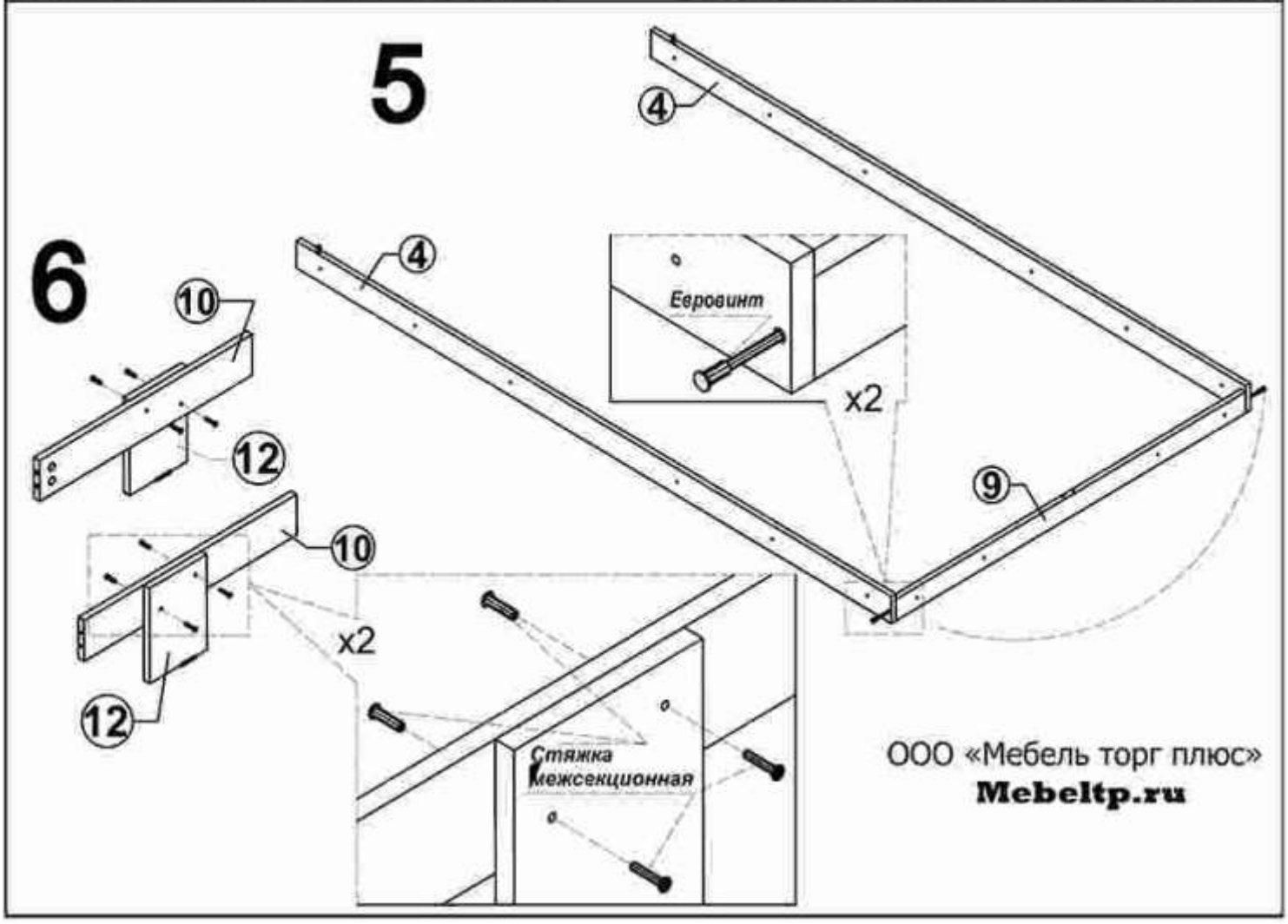

ООО «Мебель торг плюс»
Mebeltp.ru

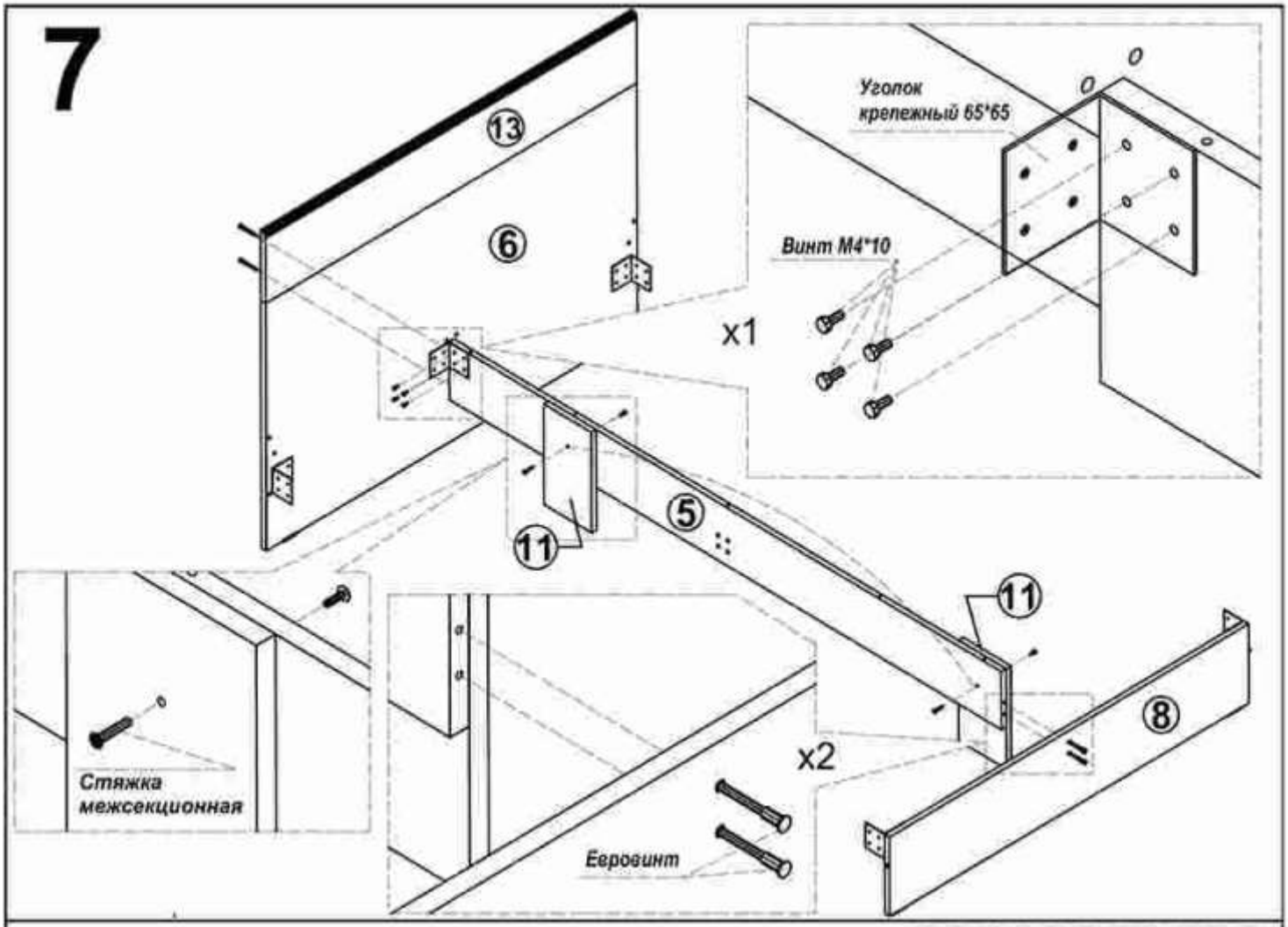

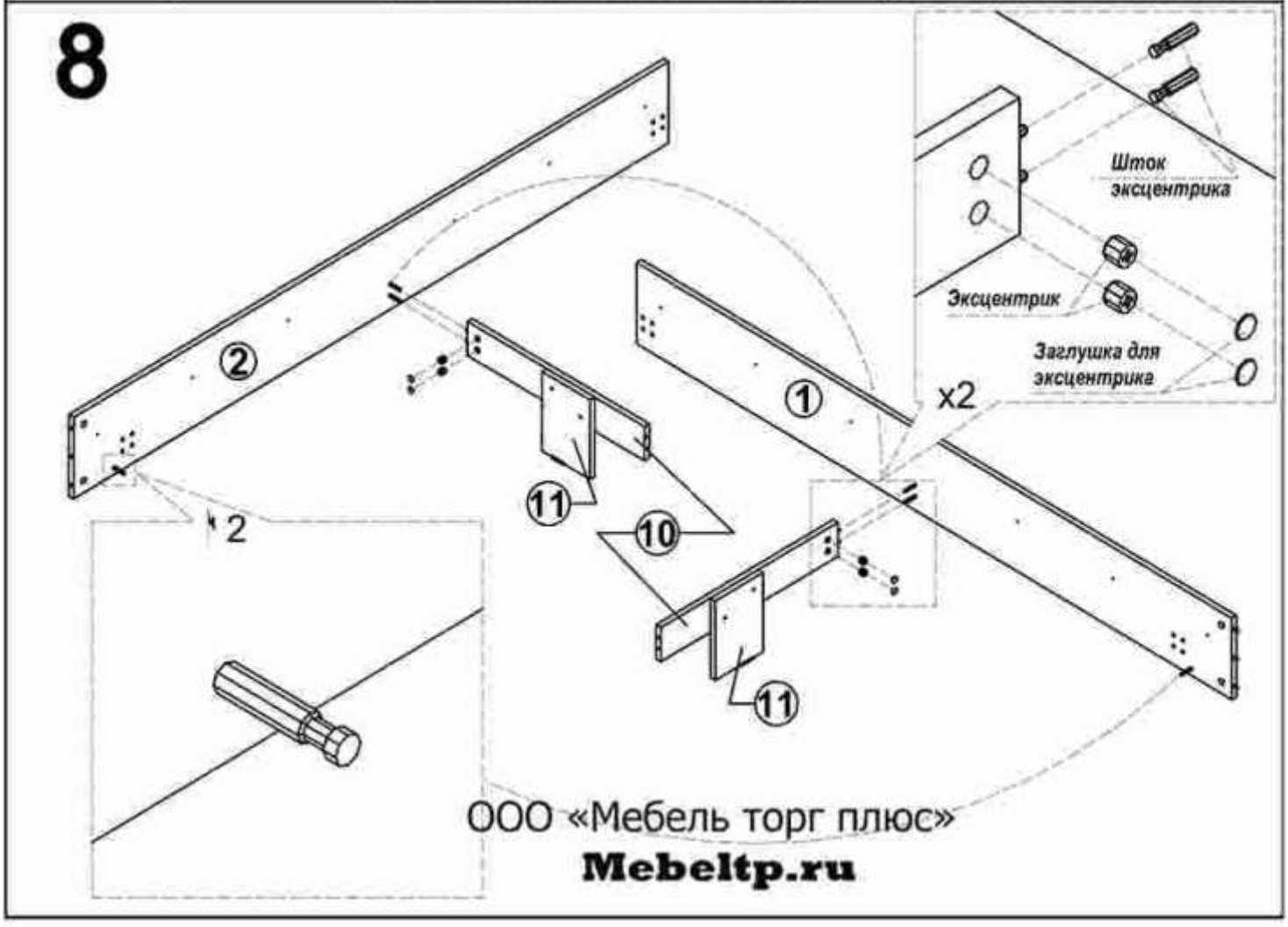

ООО «Мебель торг плюс»

Mebeltp.ru

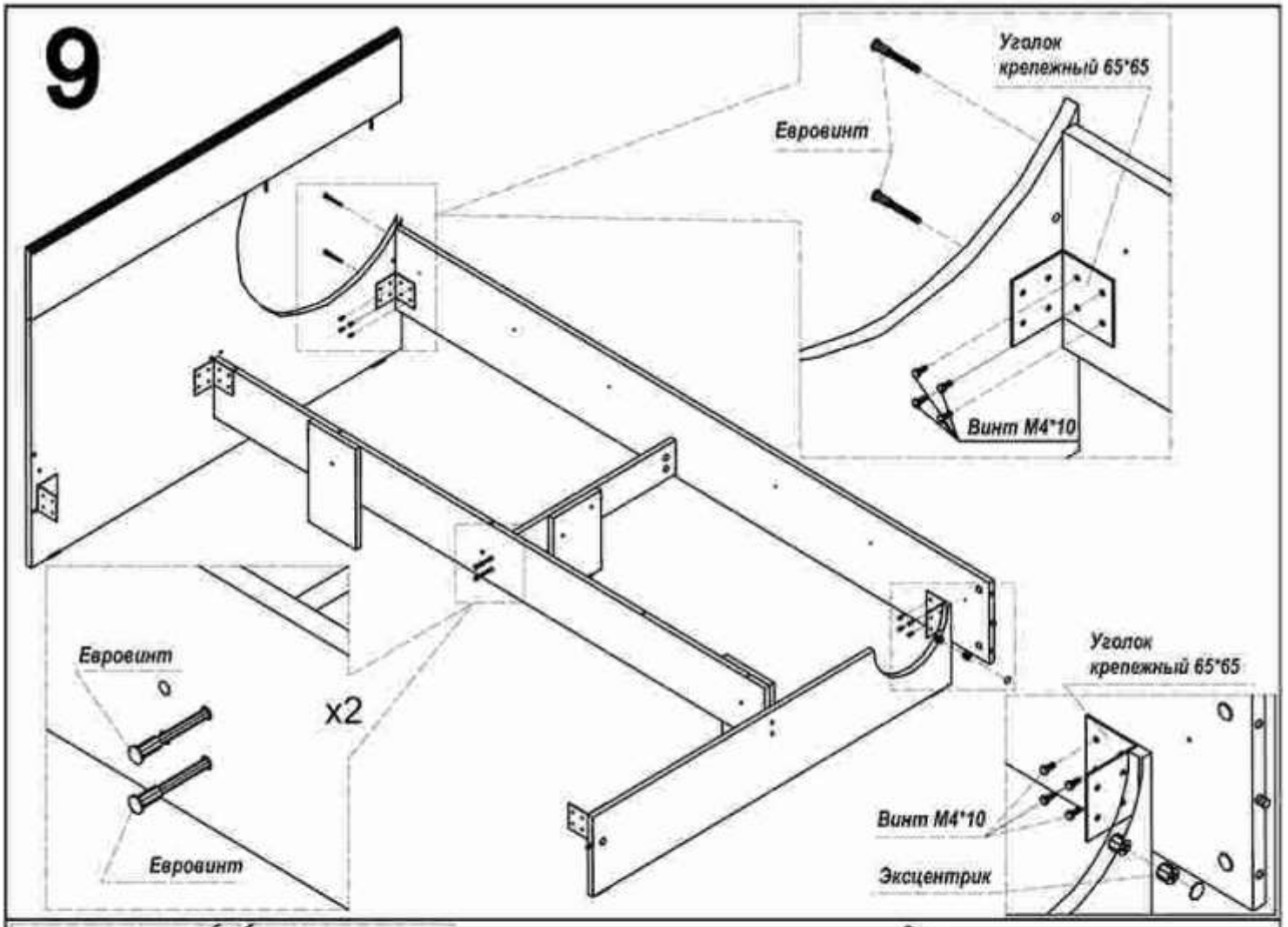

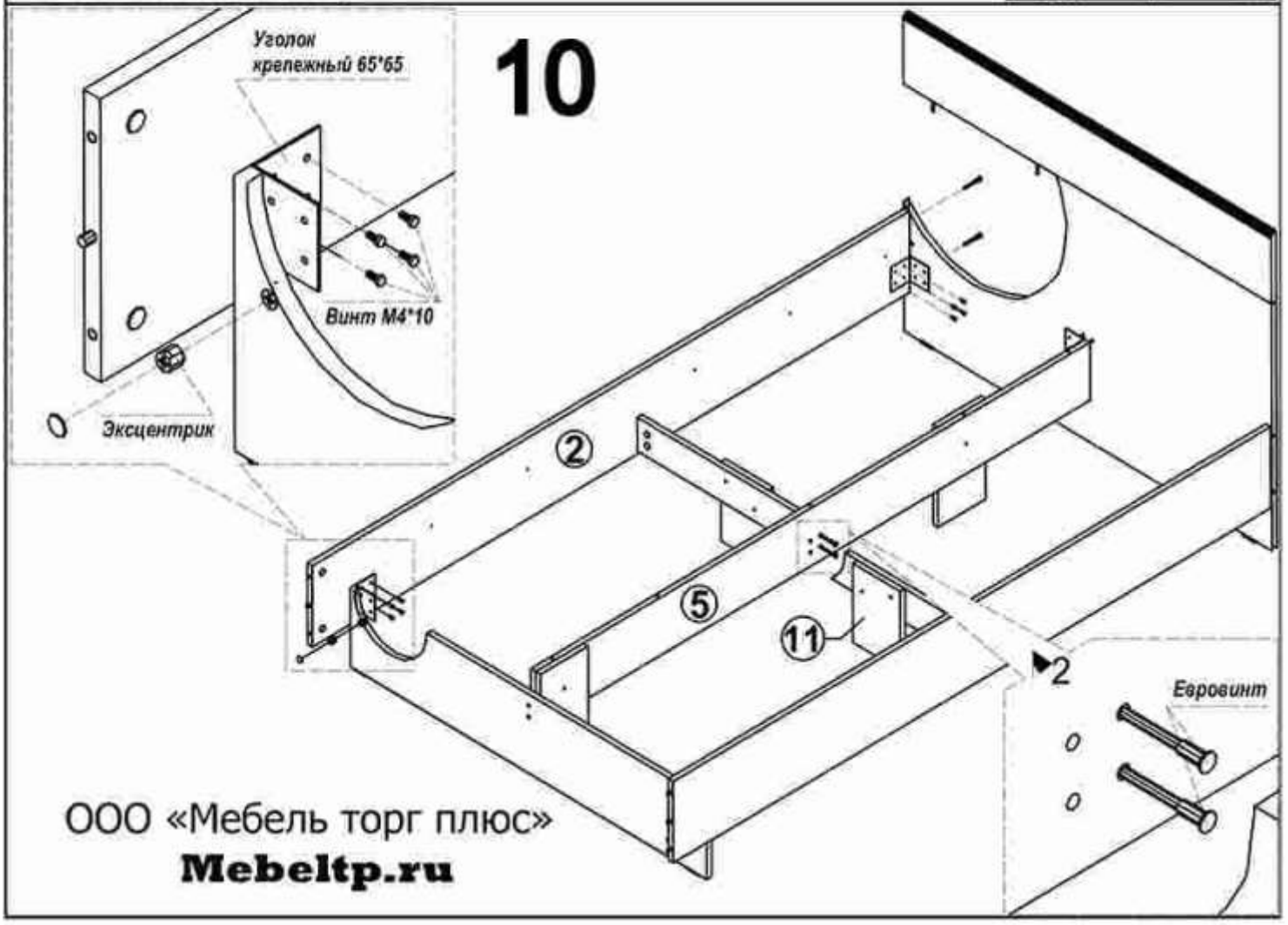

ООО «Мебель торг плюс»

Mebeltp.ru

11

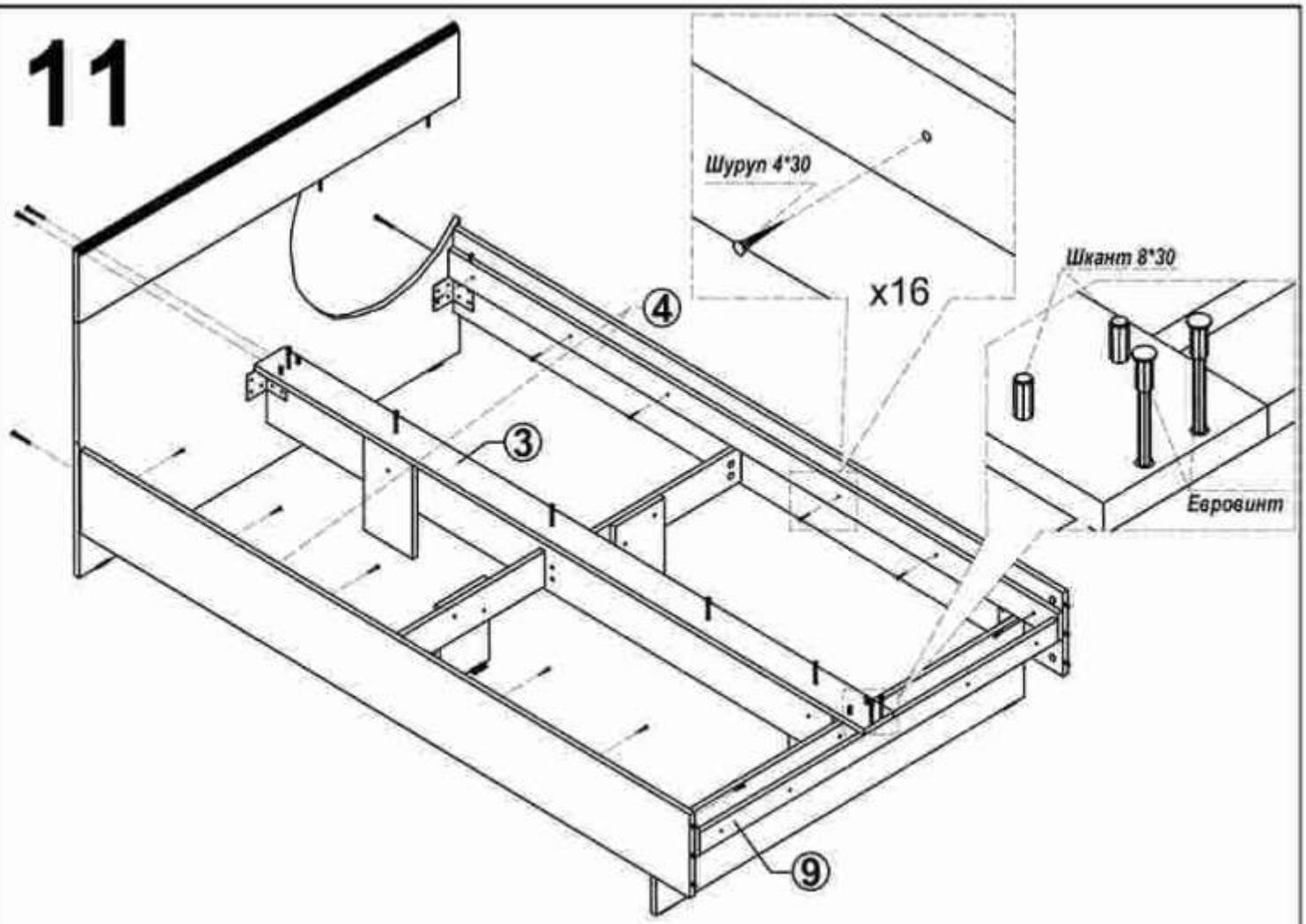

12

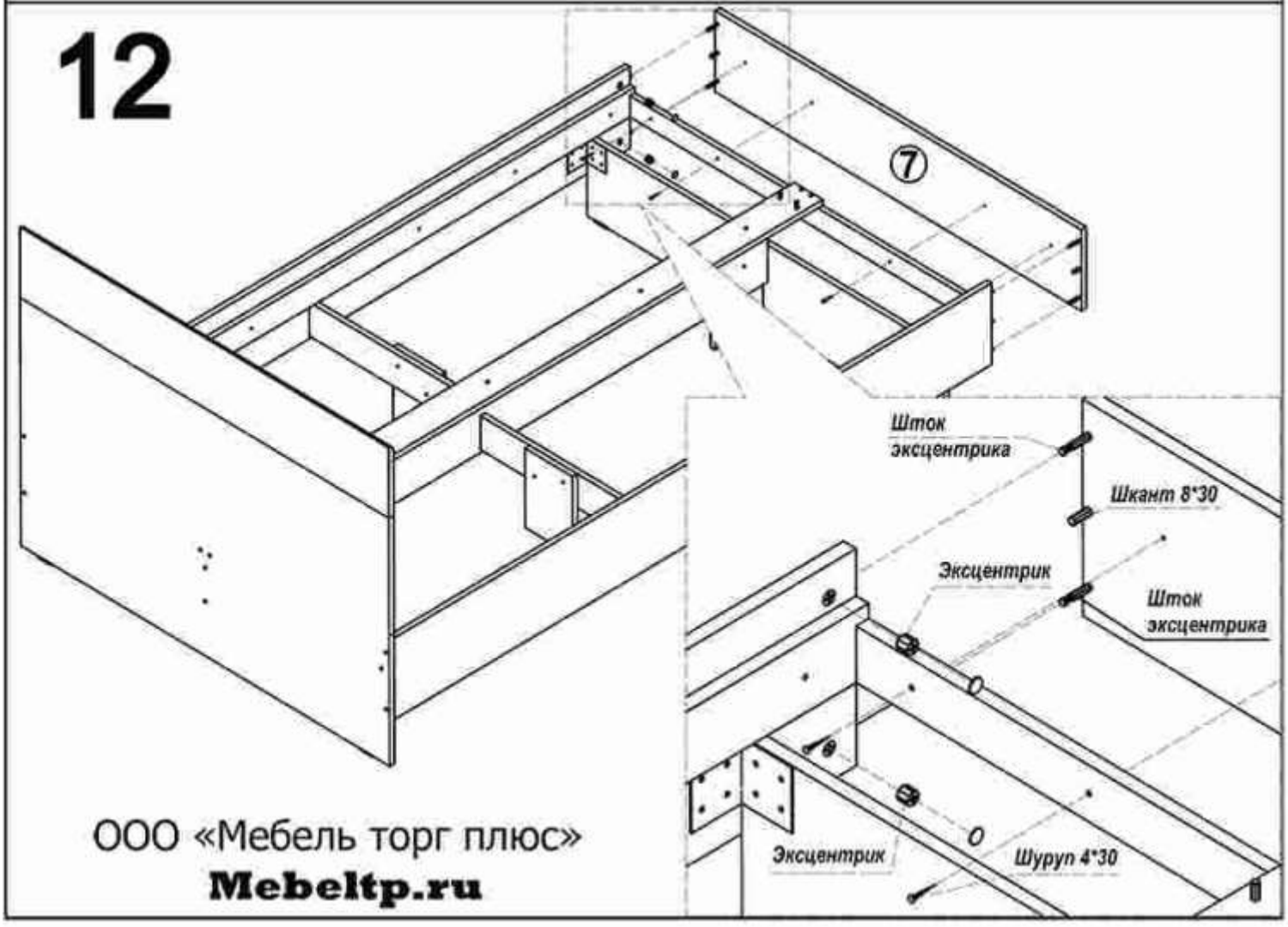

ООО «Мебель торг плюс»

Mebeltp.ru

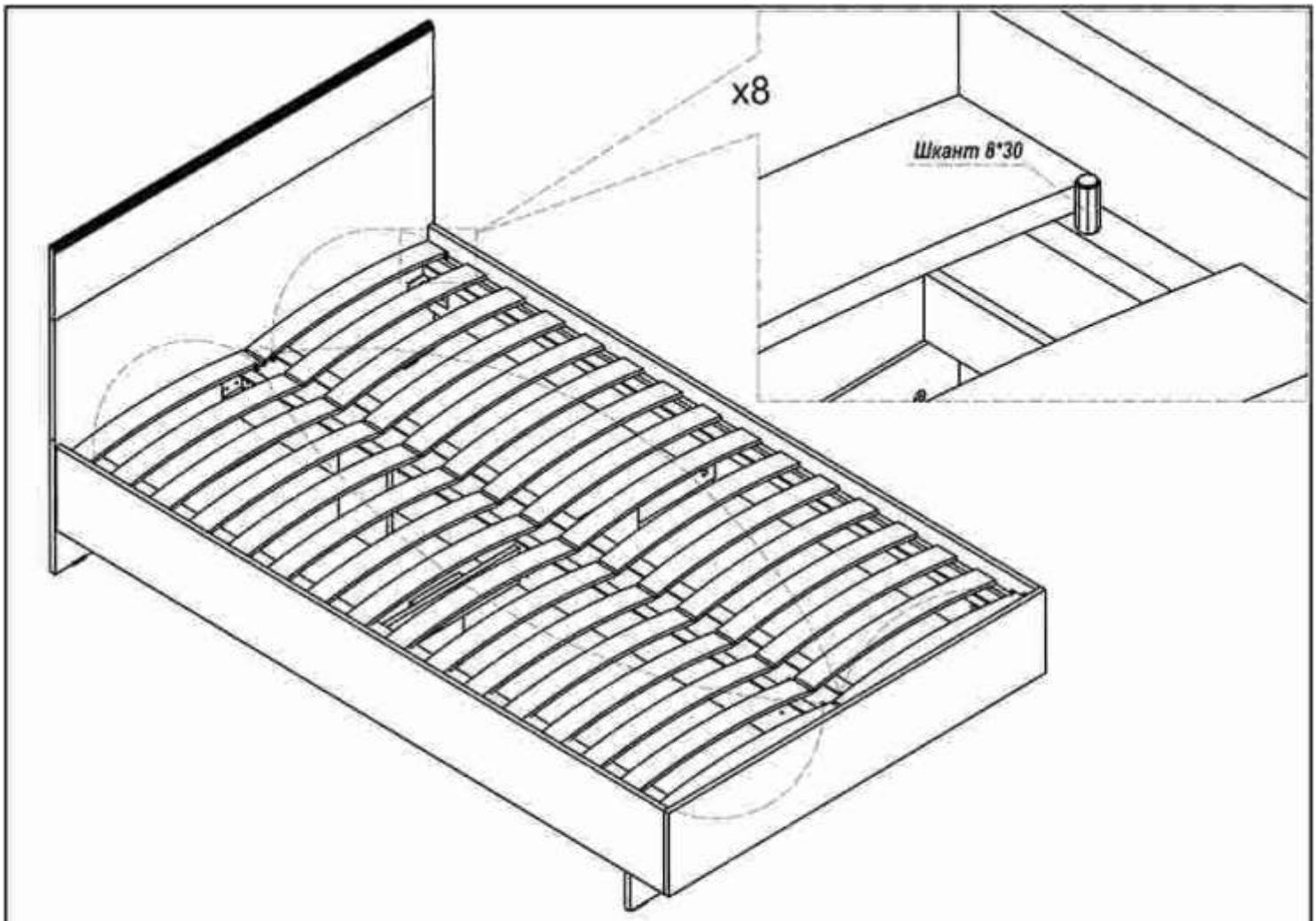

ООО «Мебель торг плюс»

Mebeltp.ru