Набор мебели для спальни "ШАНЕЛЬ, ВЕРСАЛЬ"

Кровать 1200



1. Царга Правая	2000*230*16	- 1 шт.
2. Царга Левая	2000*230*16	- 1 шт.
3. Планка горизонт.	2000*96*16	- 1 шт.
4. Царга внутренняя 1	2000*76*16	- 2 шт.
5. Жесткость продольная	1856*164*16	- 1 шт.
6. Изголовье	1240*700*16	- 1 шт.
7. Изножье	1232*230*16	- 1 шт.
8. Опора-ножка	1200*224*16	- 1 шт.
9. Царга внутрен.2	1168*60*16	- 1 шт.
10.Жесткость малая	592*96*16	- 2 шт.
11.Опора	284*160*16	- 2 шт.
12.Опора	224*160*16	- 2 шт.
13. Изголовье верх МДФ	1240*200*16	- 1 шт.
14. Набор ламелей 595 мм		- 2 шт.

*Винт М4*10*	*Евровинт*	*Ключ для евровинта*	*Наконечник*	*Шкант 8*30*	*Шкант металлический*	*Шуруп 3,5*12*
			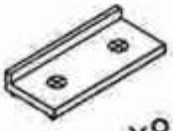			
x40	x25	x1	x8	x10	x4	x16

*Шуруп 4*30*	*Шток эксцентрика*	*Заглушка для эксцентрика*	*Эксцентрик 15*16*	*Уголок крепежный 65*65*	*Стяжка межсекционная*	
						
x16	x10	x10	x10	x5	x6	

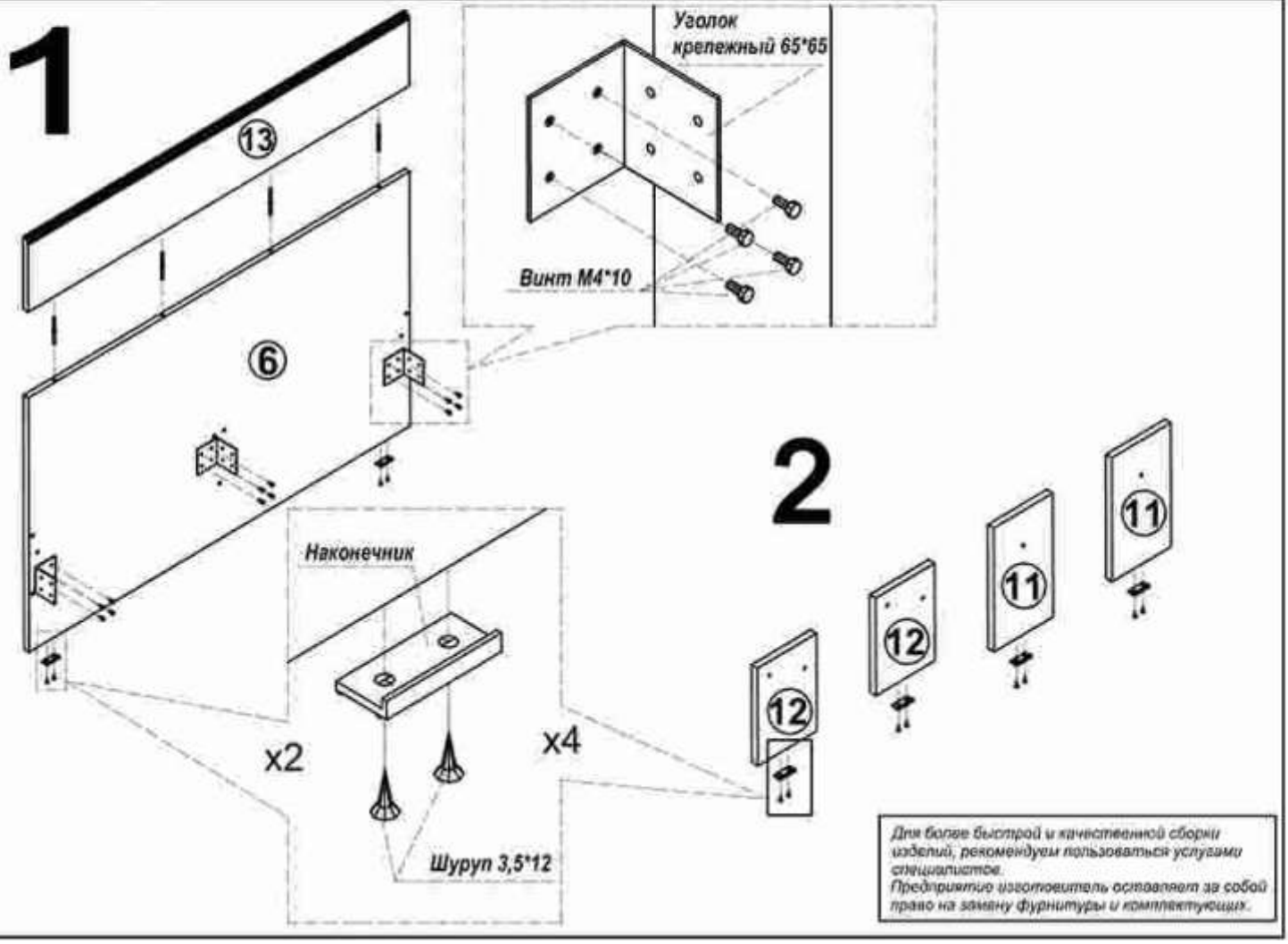

Для более быстрой и качественной сборки изделий, рекомендуем пользоваться услугами специалистов.
Предприятие изготовитель оставляет за собой право на замену фурнитуры и комплектующих.

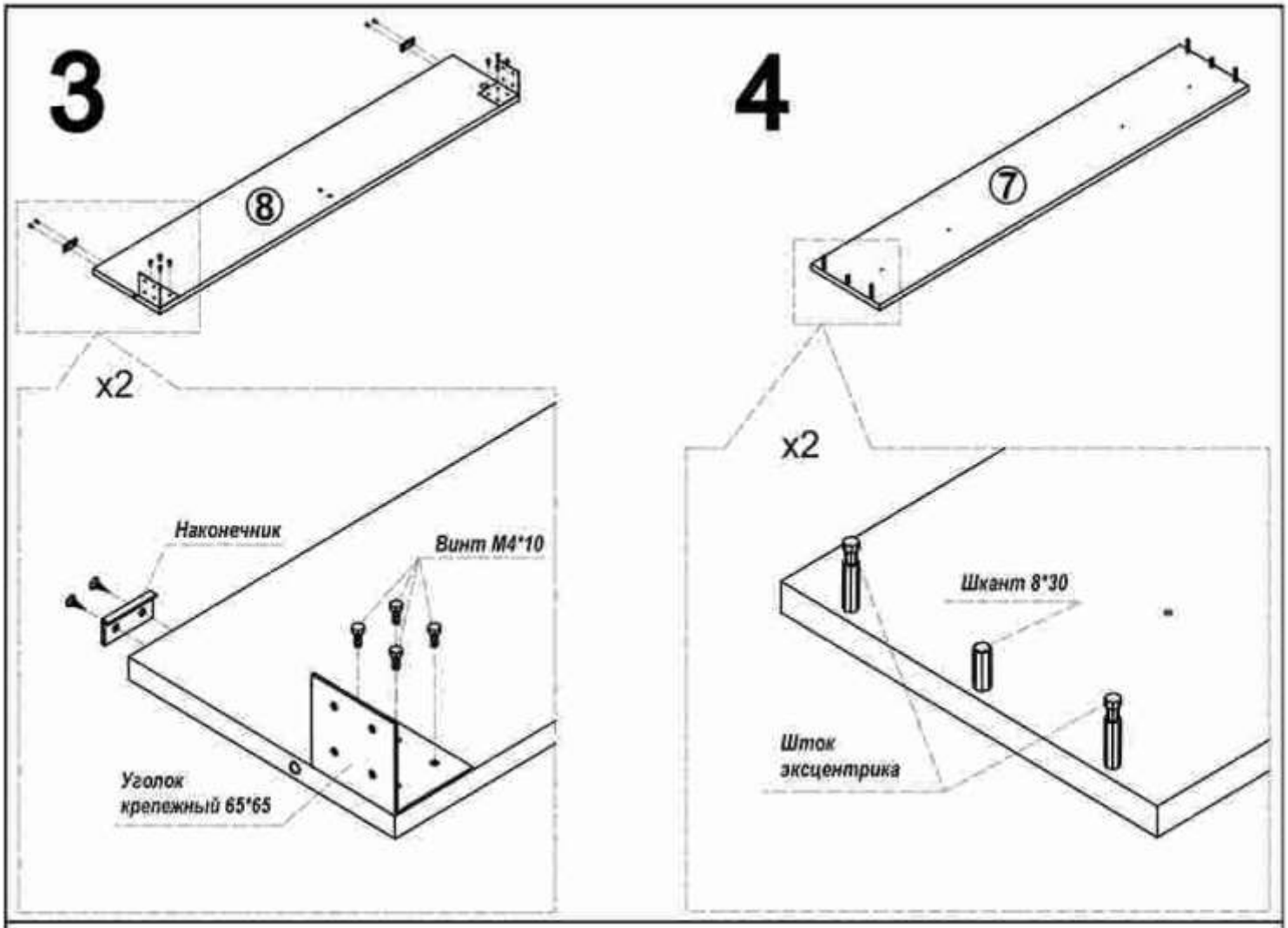

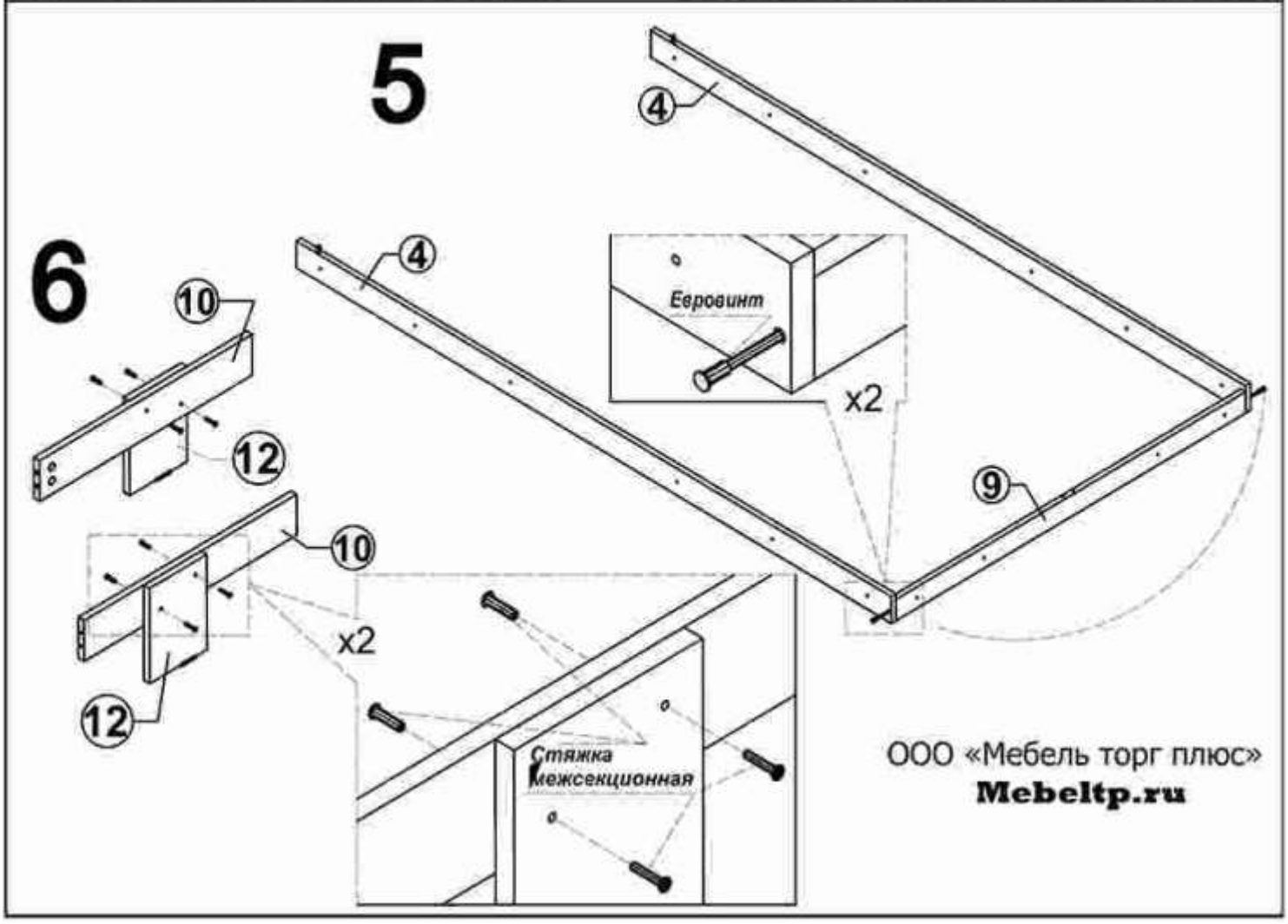

ООО «Мебель торг плюс»
Mebeltp.ru

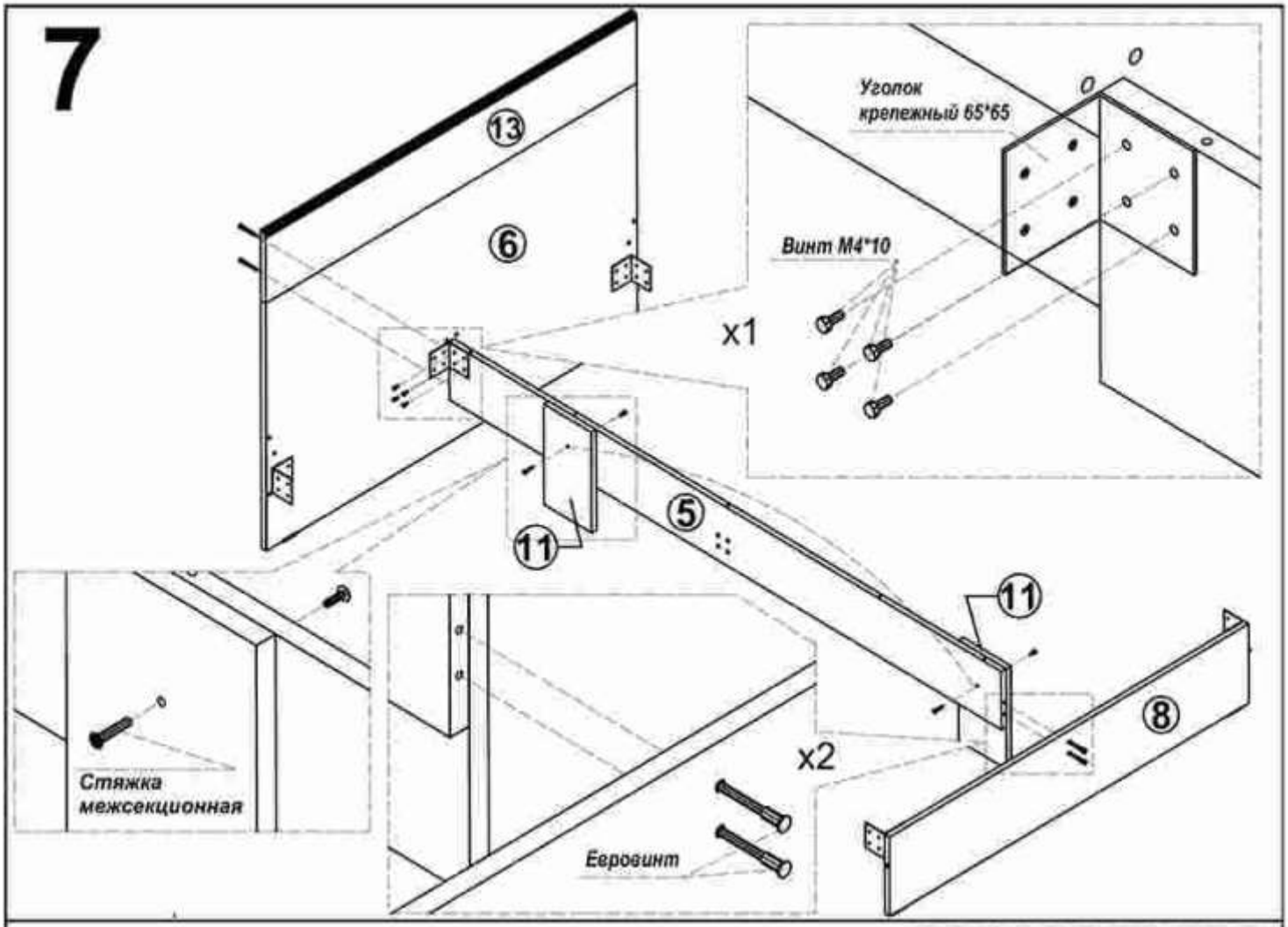

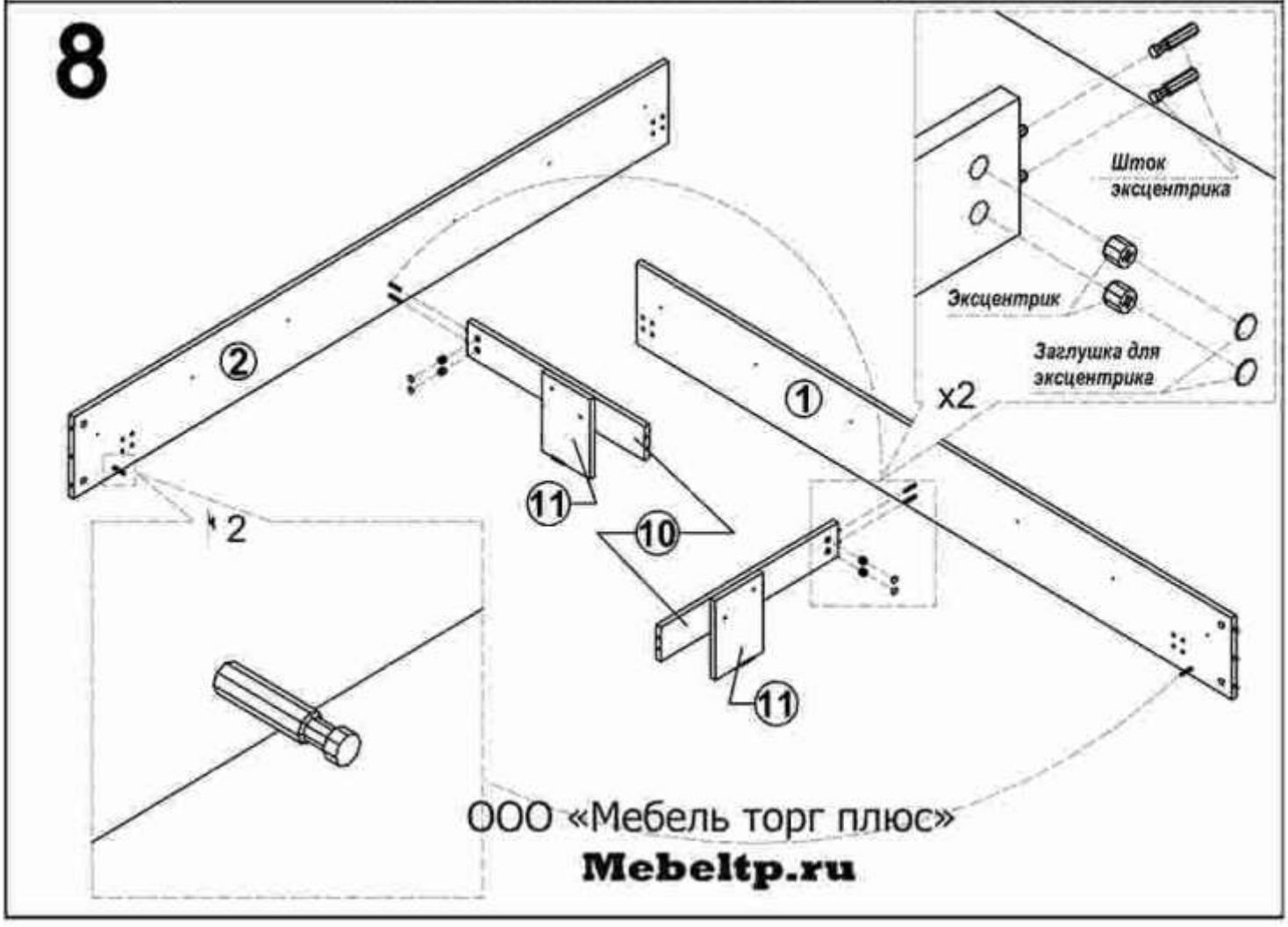

ООО «Мебель торг плюс»

Mebeltp.ru

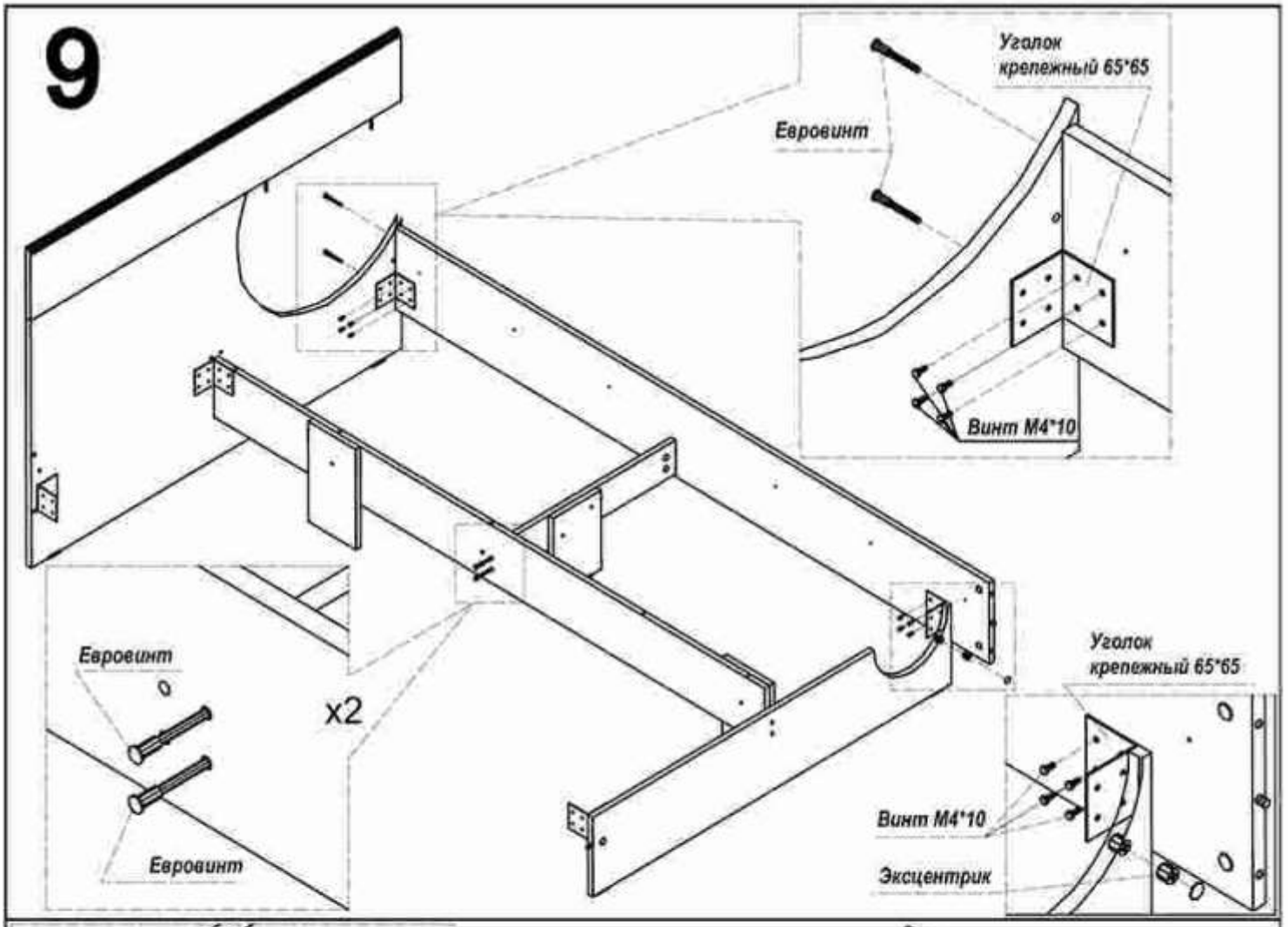

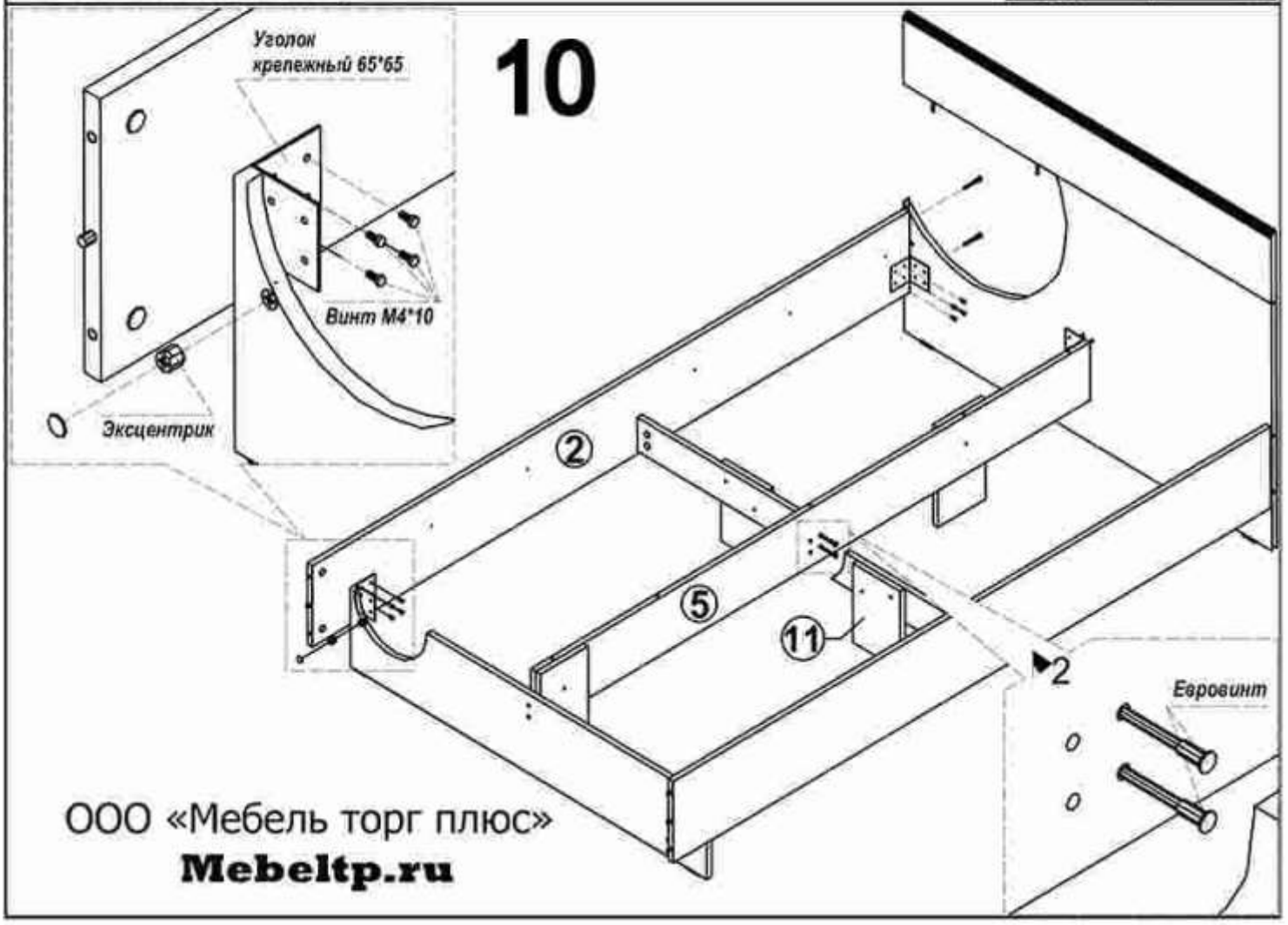

ООО «Мебель торг плюс»

Mebeltp.ru

11

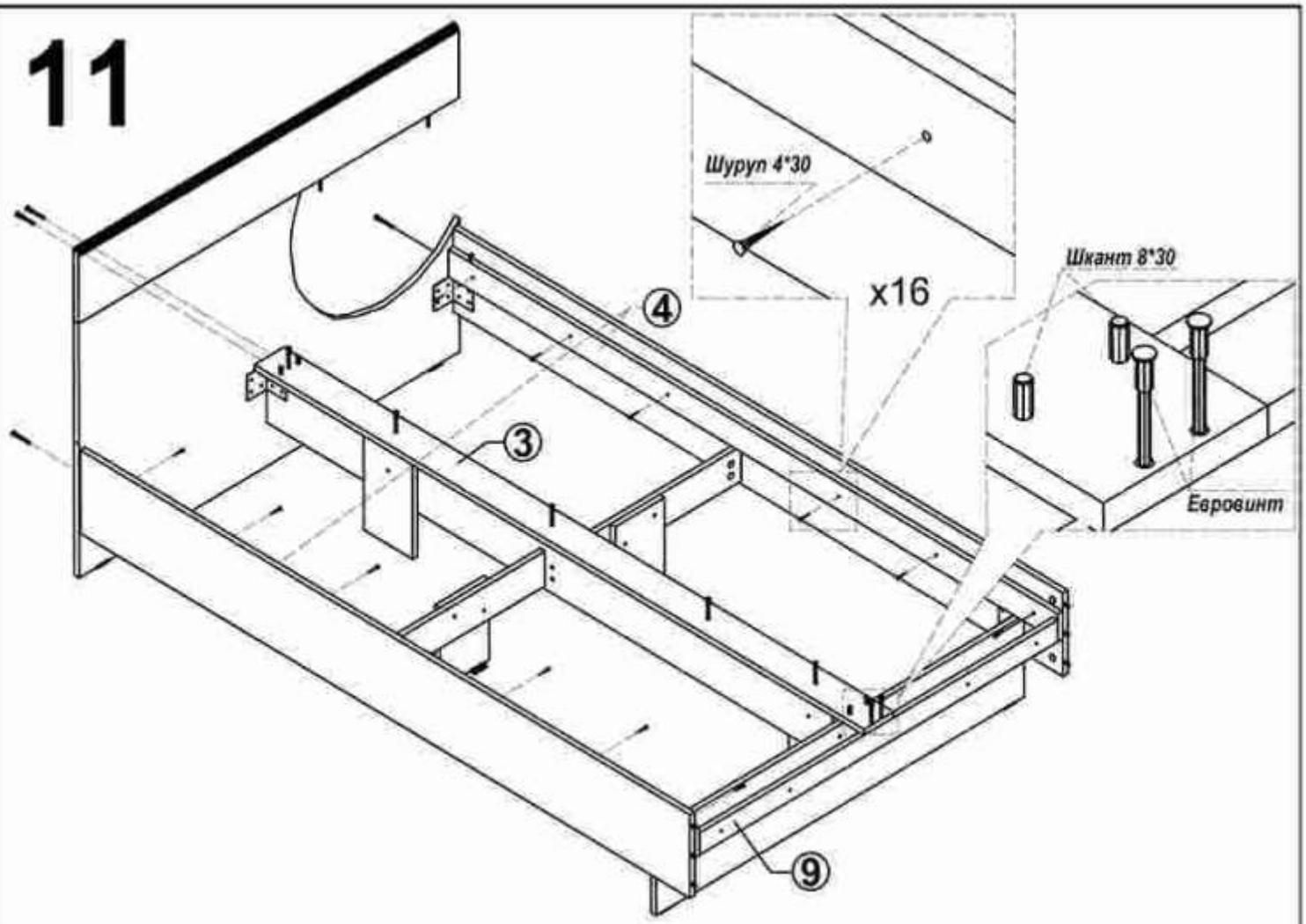

12

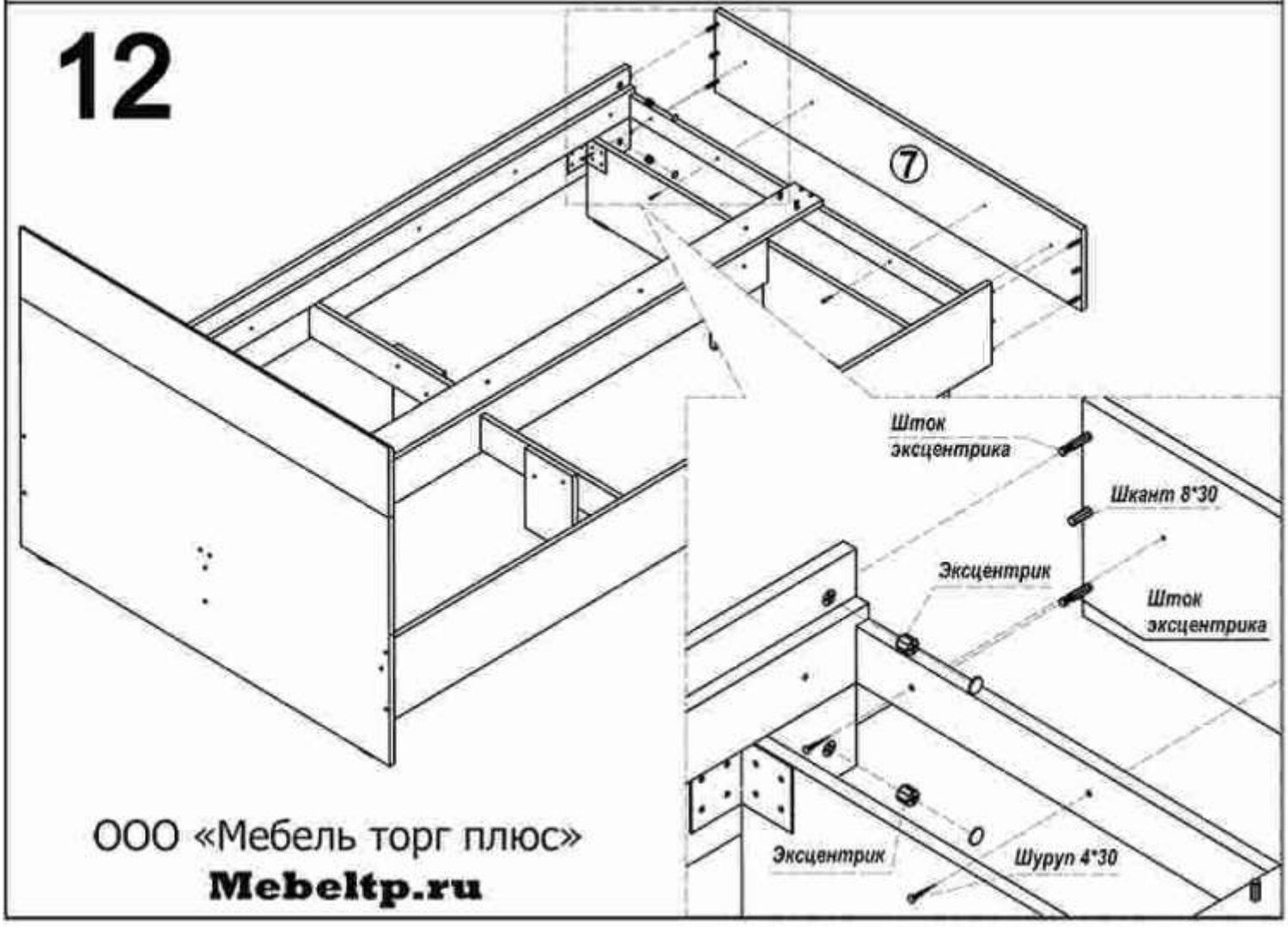

ООО «Мебель торг плюс»

Mebeltp.ru

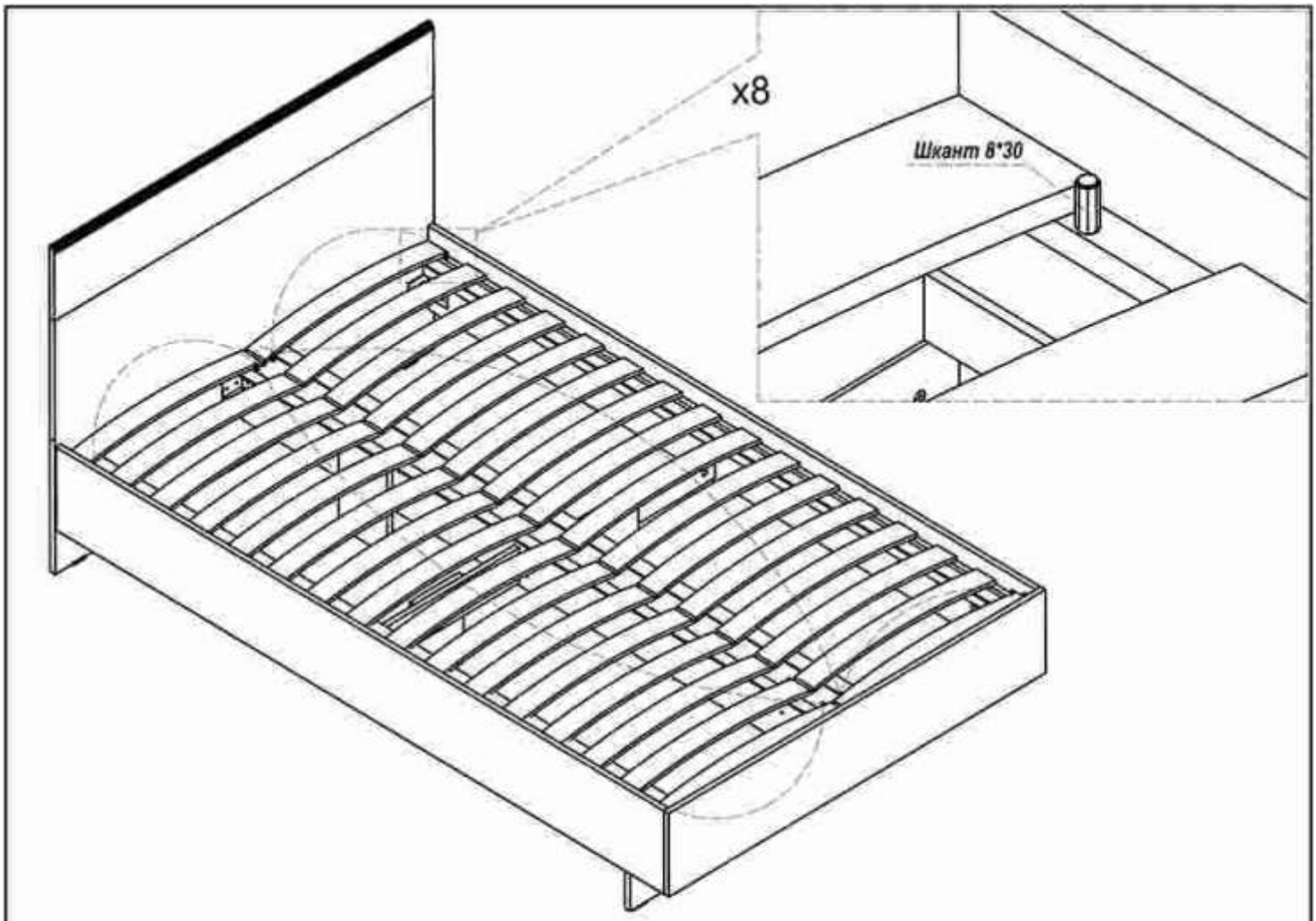

ООО «Мебель торг плюс»

Mebeltp.ru