Набор мебели для спальни "ШАНЕЛЬ,ВЕРСАЛЬ"



Комод 4 ящика

1.	Бок левый	733*448*16 - 1 шт.
2.	Бок правый	733*448*16 - 1 шт.
3.	Дно (Нижняя крышка)	800*448*16 - 1 шт.
4.	Крышка (Верх)	800*452*16 - 1 шт.
5.	Ребро жесткости	768*128*16 - 1 шт.
6.	Левая стенка ящика	400*100*16 - 4 шт.
7.	Правая стенка ящика	400*100*16 - 4 шт.
8.	Задняя стенка ящика	710*100*16 - 4 шт.
9.	Монтажка	768*60*16 - 1 шт.
10.	Фасад ящика МДФ	796*188*16 - 1 шт.
11.	Дно ящика ДВПО	742*406*4 - 4 шт.
12.	Задняя стенка ДВПО	798*324*4 - 2 шт.

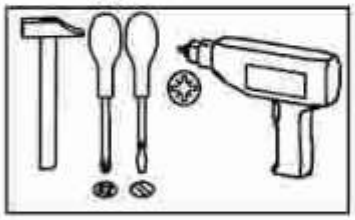

*Гвоздь 1,5*20* x60	*Евровинт* x12	*Заглушка для евровинта* x8	*Заглушка для эксцентрика* x26	*Ключ для евровинта* x1
Опора регулируемая x4	*Направляющая роликов 400 мм* x4	*Ручка скоба 160мм* x4	*Шток эксцентрика* x26	*Шуруп 3,5*12* x24
*Шуруп 4*16* x32	*Шкант 8*30* x2	*Эксцентрик* x26		

Предприятие изготовитель оставляет за собой право на замену фурнитуры и комплектующих.

Для более быстрой и качественной сборки изделия, рекомендуем пользоваться услугами специалистов.

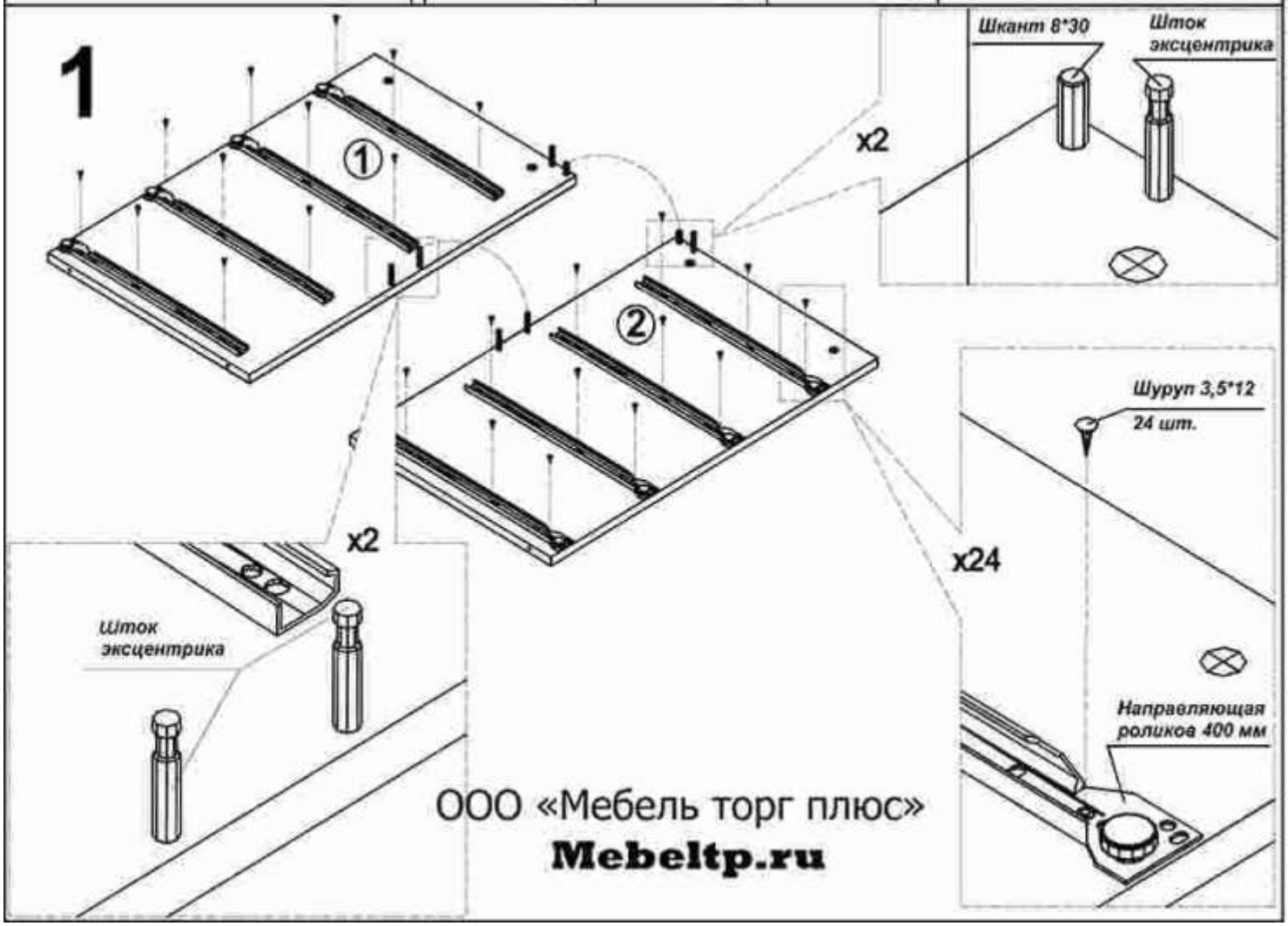

ООО «Мебель торг плюс»

Mebeltp.ru

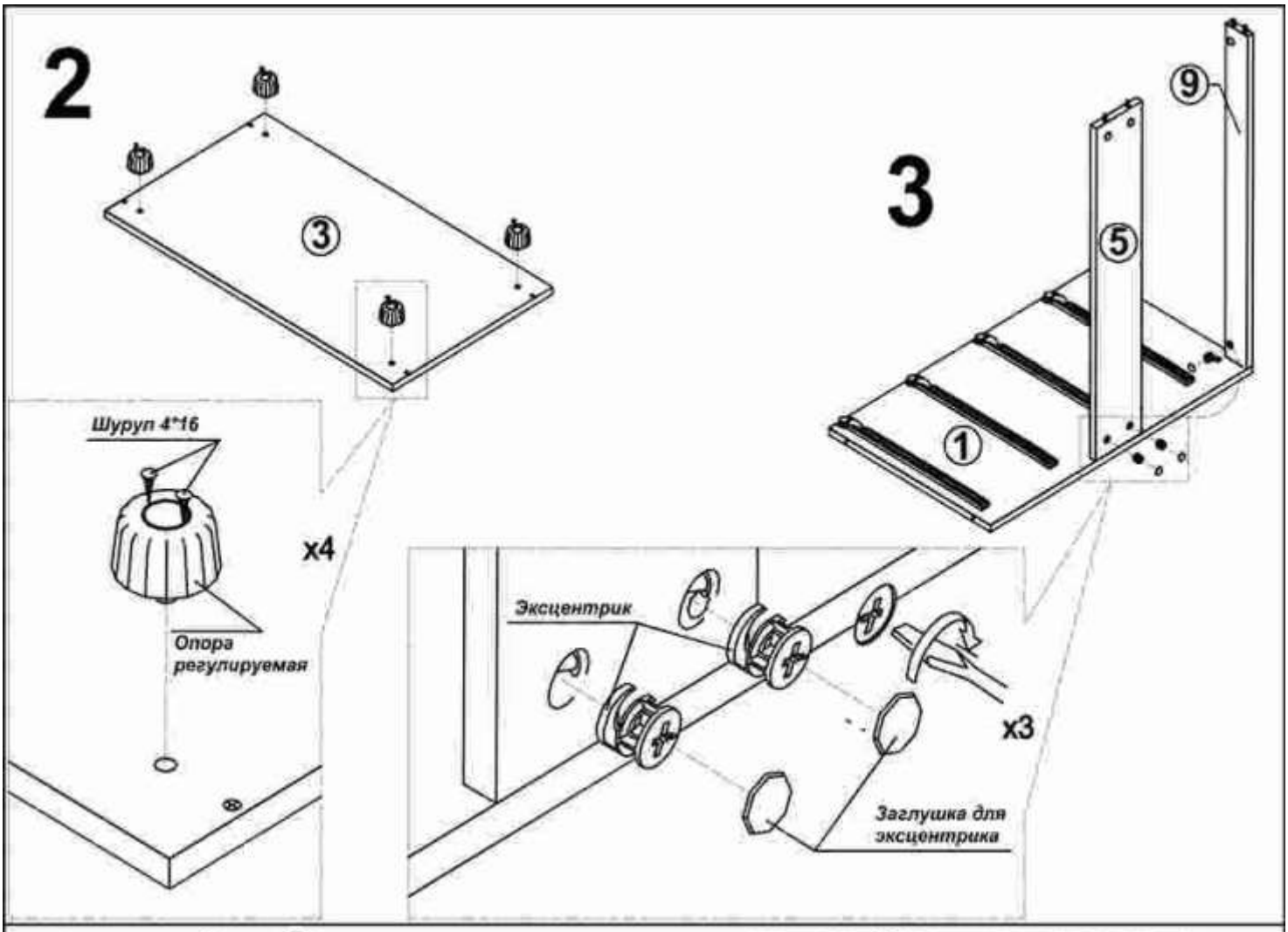

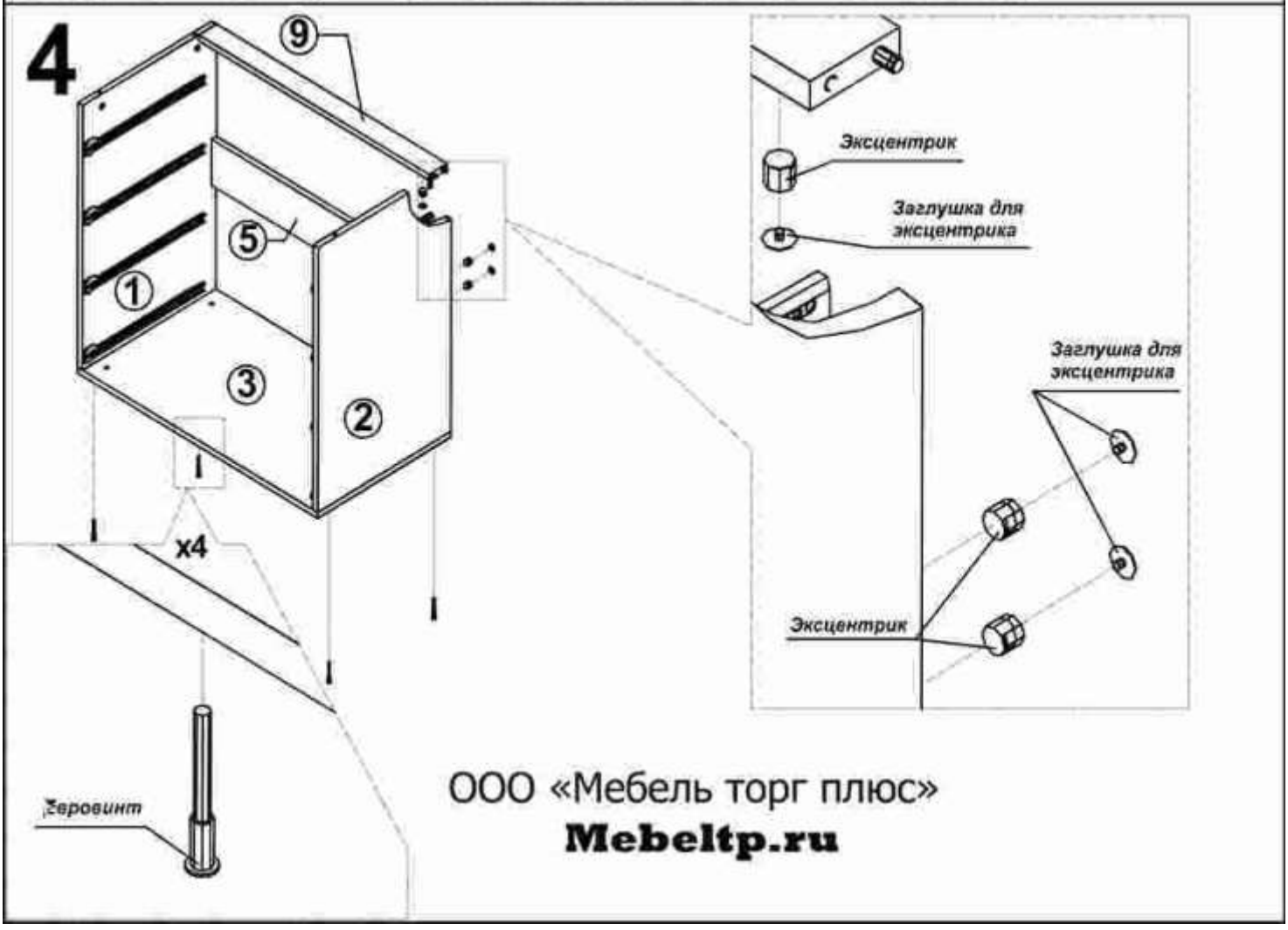

ООО «Мебель торг плюс»

Mebeltp.ru

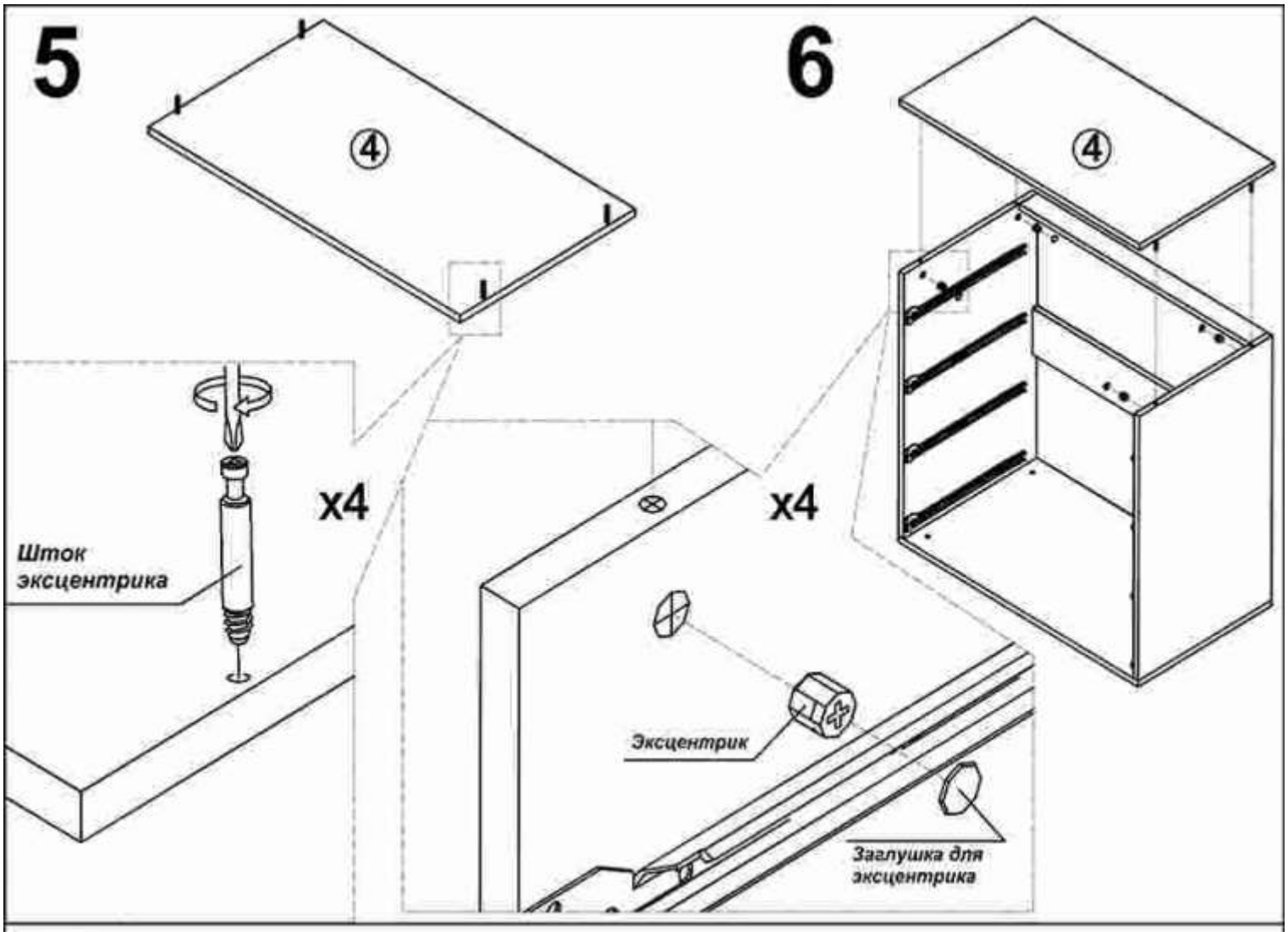

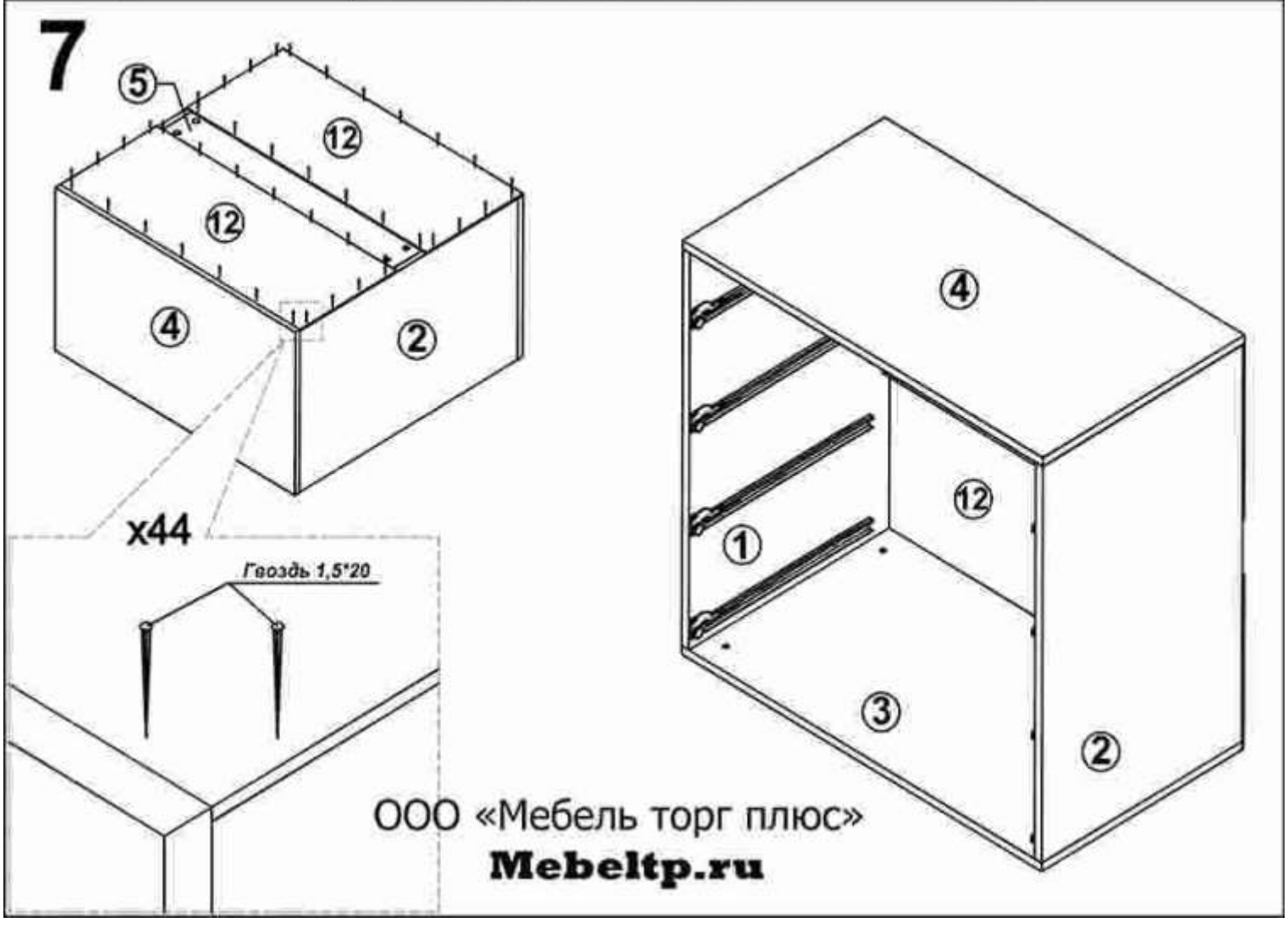

ООО «Мебель торг плюс»

Mebeltp.ru

8 Сборка ящика

