ООО «Мебель торг плюс»

Mebeltp.ru



Схема сборки

Тумба «РУМБА»

400х420х412мм (ШхГхВ)

Перечень фурнитуры

Евровинт 7х50мм  Ф01000 x14	*Заглушка для евровинта*  Ф03001 x14	*Эксцентрик 15х16мм*  Ф17012 x12	*Шток для эксцентрика 34мм*  Ф07002 x12
Заглушка для эксцентрика  Ф03200 x12	*Ключ для евровинта* 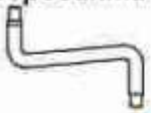 Ф02000 x1	*Ручка 128мм*  Ф06123 x2	*Наконечник* 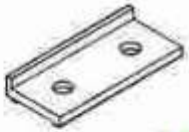 Ш01100 x4
Гвоздь 1,5х20мм  Ш03000 x60	*Шуруп 4х16мм* 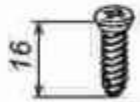 Ш01100 x12	*Шуруп 3,5х12мм* 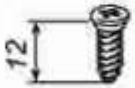 Ш01000 x20	*Роликовые направляющие 350мм*  Ф13000 x2

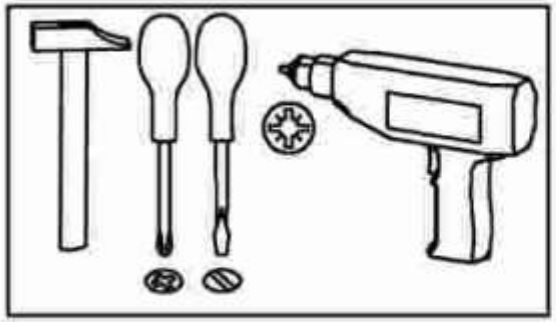

Детали

1	Крышка малой тумбы	**RU401**	402	420	1
2	Стенка малой тумбы ПРАВАЯ	**RU402**	396	400	1
3	Стенка малой тумбы ЛЕВАЯ	**RU403**	396	400	1
4	Цоколь	**RU404**	368	60	1
5	Дно малой тумбы	**RU405**	368	400	1
6	Правая стенка ящика	**RU407**	350	100	2
7	Левая стенка ящика	**RU408**	350	100	2
8	Задняя стенка ящика	**RU409**	311	100	2
9	Фронт.стенка ящика	**RU410**	311	45	2
10	Накладка ящика малой тумбы	**RU406**	166	400	2
12	Дно ящика		342	348	2
13	ЗС 348*398мм		348	398	1

ООО «Мебель торг плюс»

Mebeltp.ru

Для более быстрой и качественной сборки изделий, рекомендуем пользоваться услугами специалистов.
Предприятие изготовитель оставляет за собой право на замену фурнитуры и комплектующих.

Сборка ящика

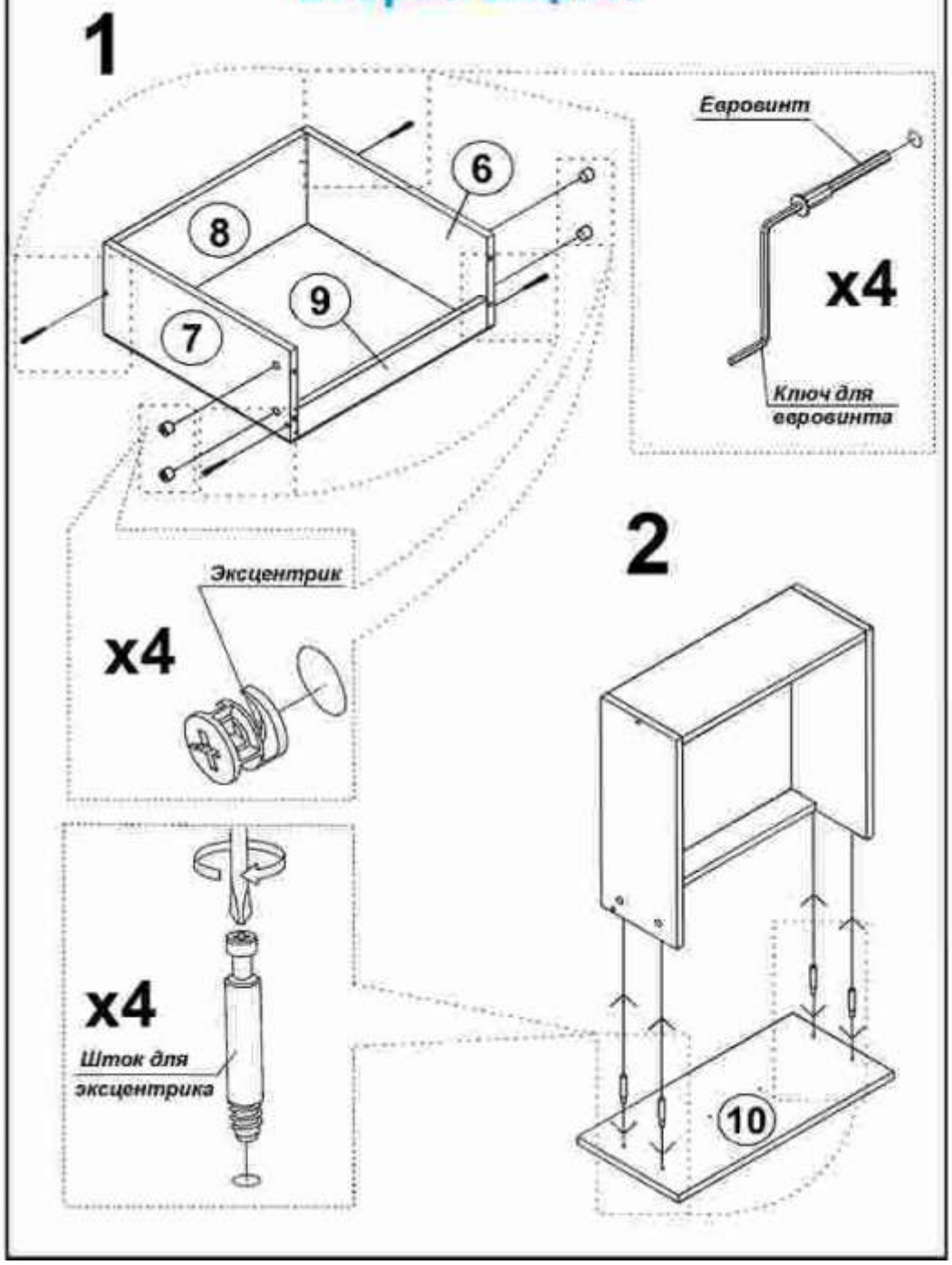

ООО «Мебель торг плюс»
Mebeltp.ru

Сборка корпуса

1

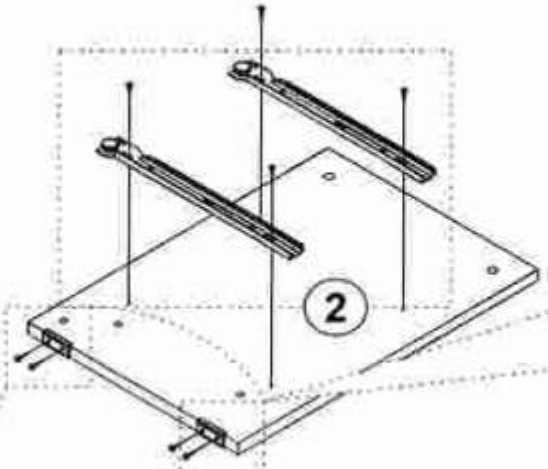



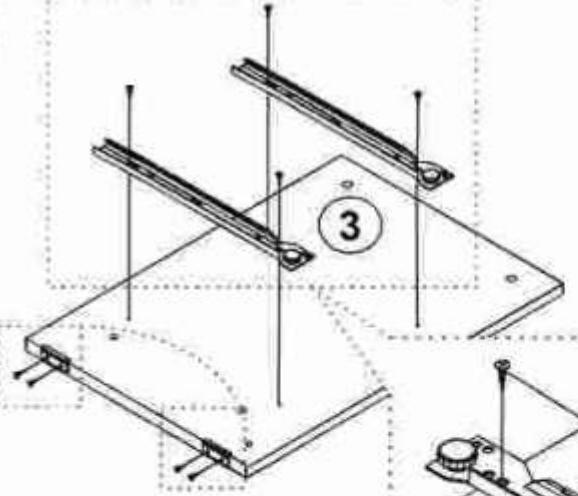

2



3

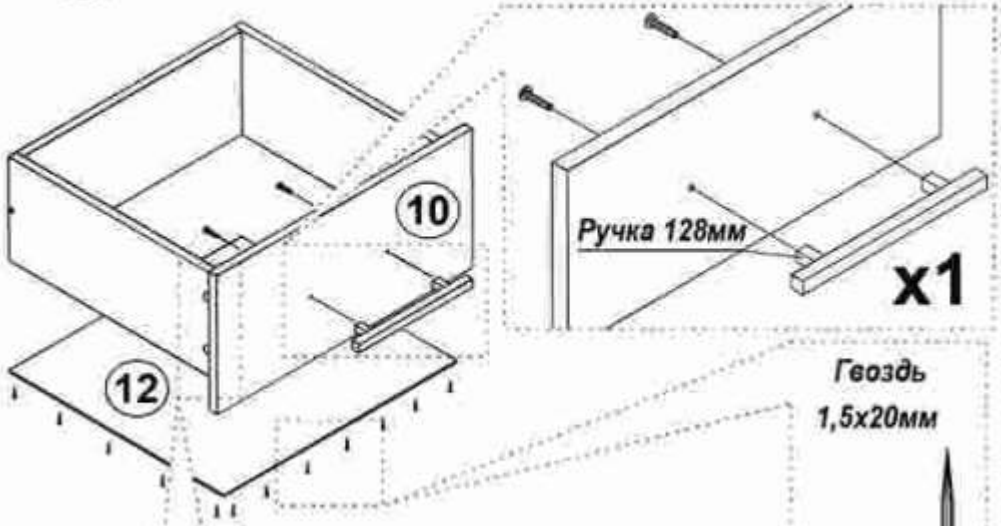



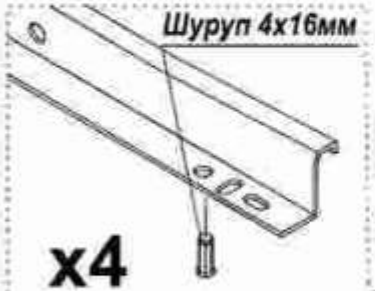

4

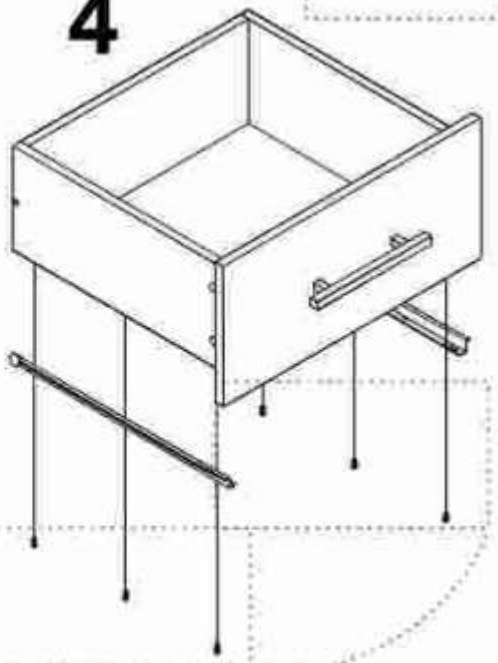

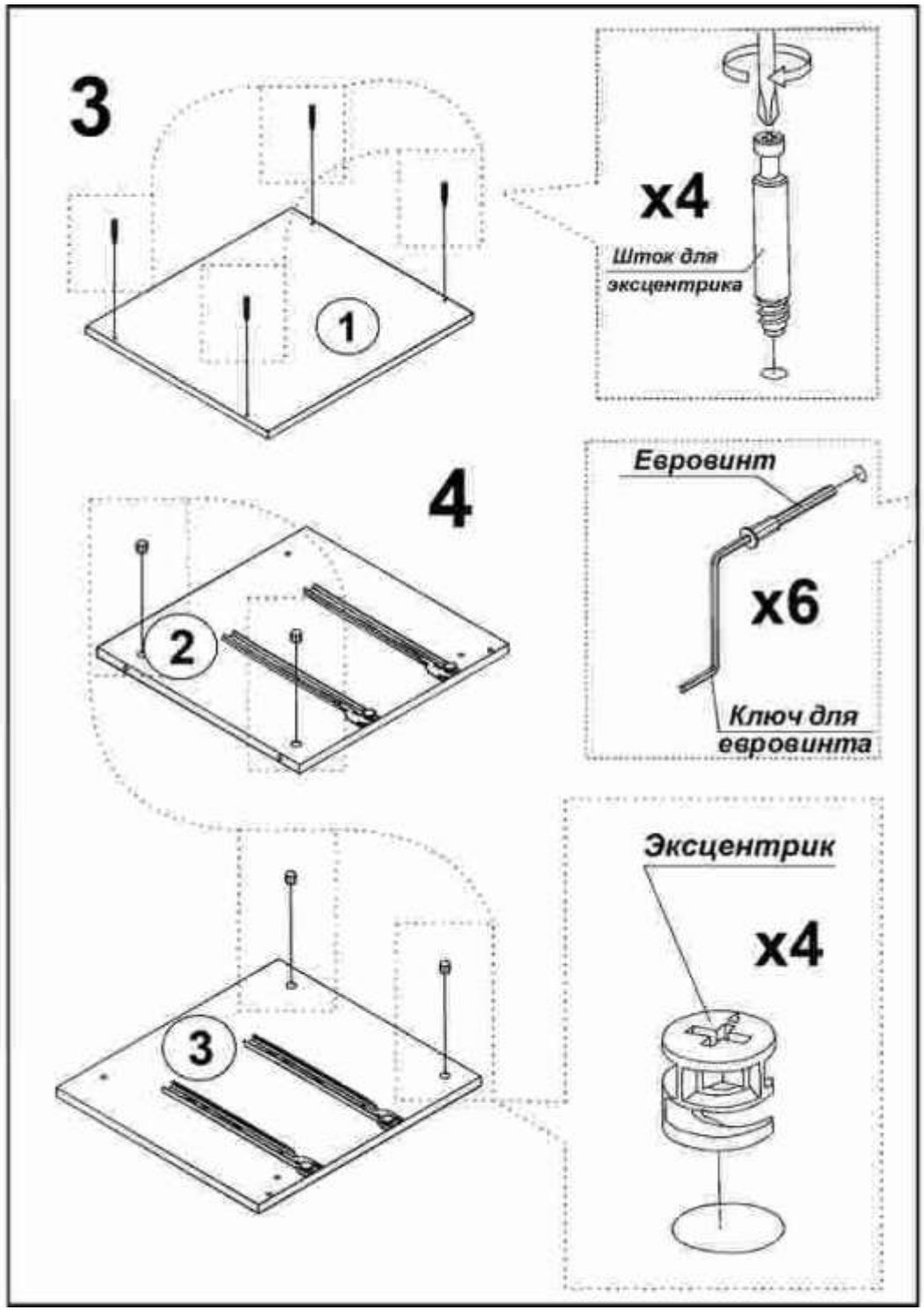
3
1
x4
Шток для эксцентрика
4
2
Евровинт
x6
Ключ для евровинта
3
Эксцентрик
x4

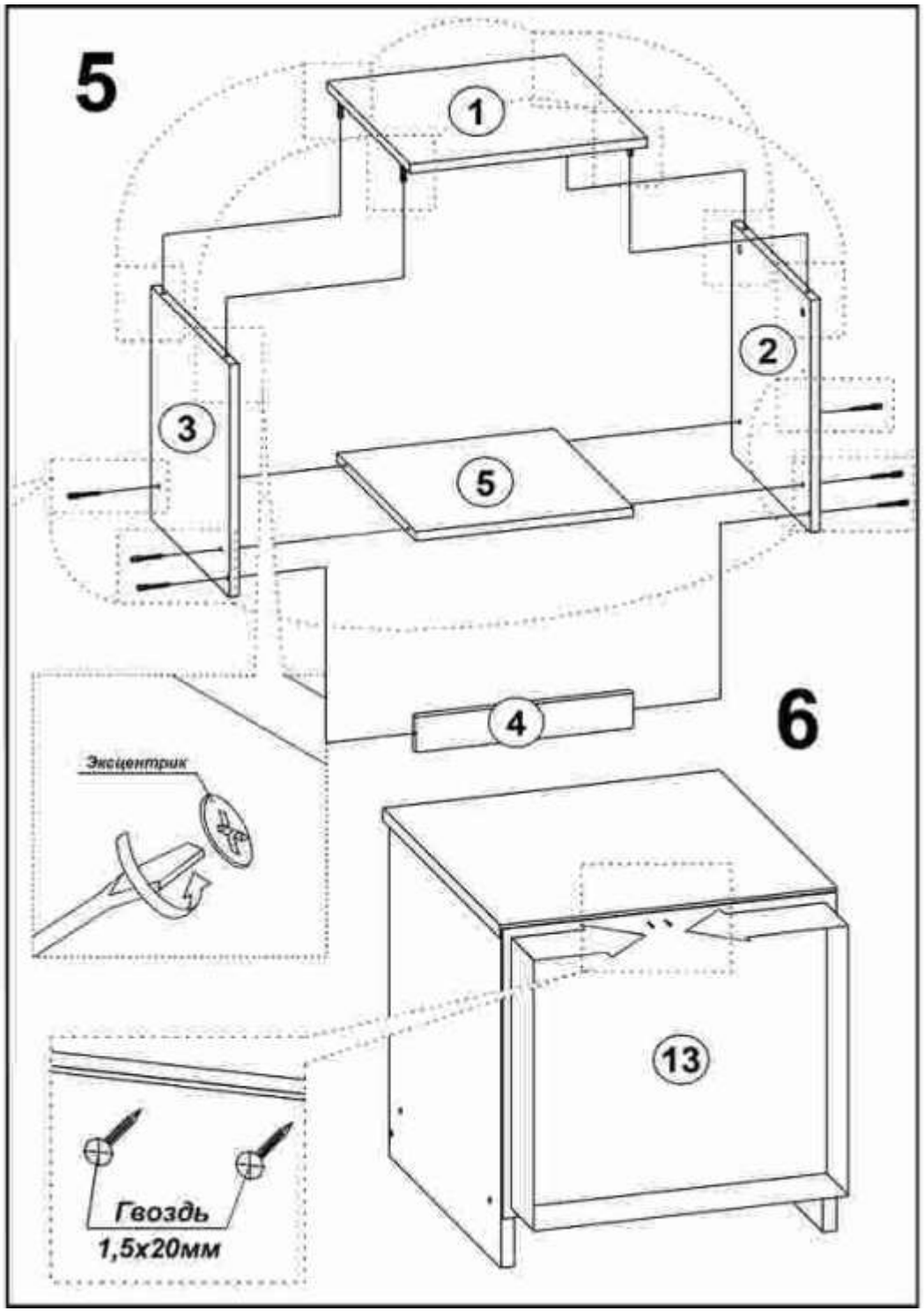
5
1
2
3
5
4
6
Эксцентрик
13
Гвоздь
1,5х20мм