ООО «Мебель торг плюс»
Mebeltp.ru



Схема сборки

Шкаф 3-хдверный «РУМБА»

1200х520х2116мм (ШхГхВ)

Перечень фурнитуры

Евровинт 7х50мм Ф01000 x56	Заглушка для евровинта Ф03001 x56	Эксцентрик 15х16мм Ф17012 x8	Шток для эксцентрика 34мм Ф07002 x8
Заглушка для эксцентрика Ф03200 x8	Ключ для евровинта Ф02000 x1	Петля накладная Ф12000 x8	Петля на полторца Ф12002 x3
Ручка 128мм Ф06123 x5	Наконечник Ш01100 x4	Труба овальная L=371мм Ф09112 x2	Штанго-держатель Ф08000 x4
Гвоздь 1,5х20мм Ш03000 x220	Шуруп 4х16мм Ш01100 x56	Шуруп 3,5х12мм Ш01000 x28	
Роликовые направляющие 450мм Ф13100 x2			

Детали

1 Стенка ПРАВАЯ	**RU101**	2100	500	1
2 Стенка ЛЕВАЯ	**RU102**	2100	500	1
3 Стенка внутренняя ПРАВАЯ	**RU104**	2024	500	1
4 Стенка внутренняя ЛЕВАЯ	**RU105**	2024	500	1
5 Крышка	**RU107**	1202	520	1
6 Цоколь	**RU108**	1168	60	2
7 Дно	**RU109**	1168	500	1
8 Прявая стенка ящика	**RU110**	450	120	2
9 Левая стенка ящика	**RU111**	450	120	2
10 Полка ЦЕНТР	**RU112**	384	500	4
11 Полка БОКОВАЯ	**RU113**	376	500	2
12 Жесткость	**RU114**	376	250	2
13 Фронт стенка ящика	**RU115**	327	45	2
14 Задняя стенка ящика	**RU116**	327	120	2
15 Дверь БОКОВАЯ	**RU103**	2036	396	2
16 Дверь ЦЕНТР	**RU106**	1600	396	1
17 Фасад ящика	**RU117**	214	396	2
18 Дно ящика		450	358	2
19 ЗС 1048*398мм		1048	398	2
20 ЗС 1620*398мм		1620	398	1
21 ЗС 434*398мм		434	398	1
22 ЗС 790*398мм		790	398	2

Для более быстрой и качественной сборки изделий, рекомендуем пользоваться услугами специалистов.
Предприятие изготовитель оставляет за собой право на замену фурнитуры и комплектующих.

Сборка ящика

1

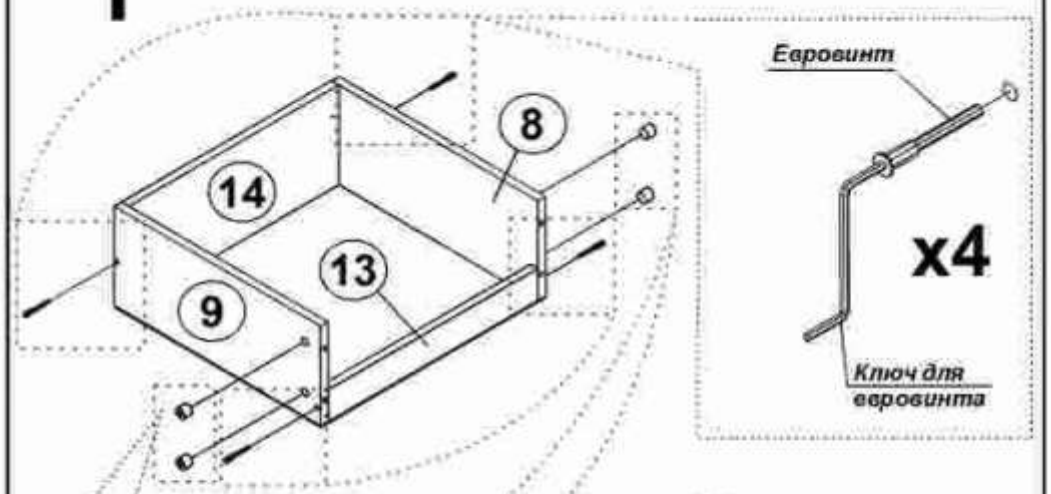

2

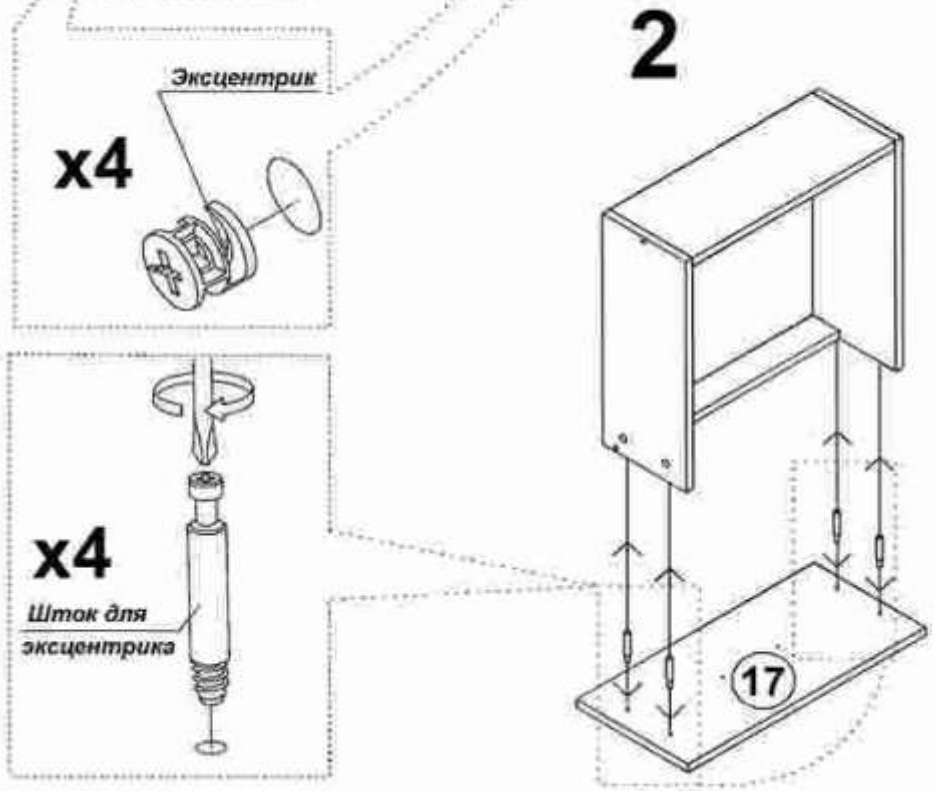

Сборка корпуса

1

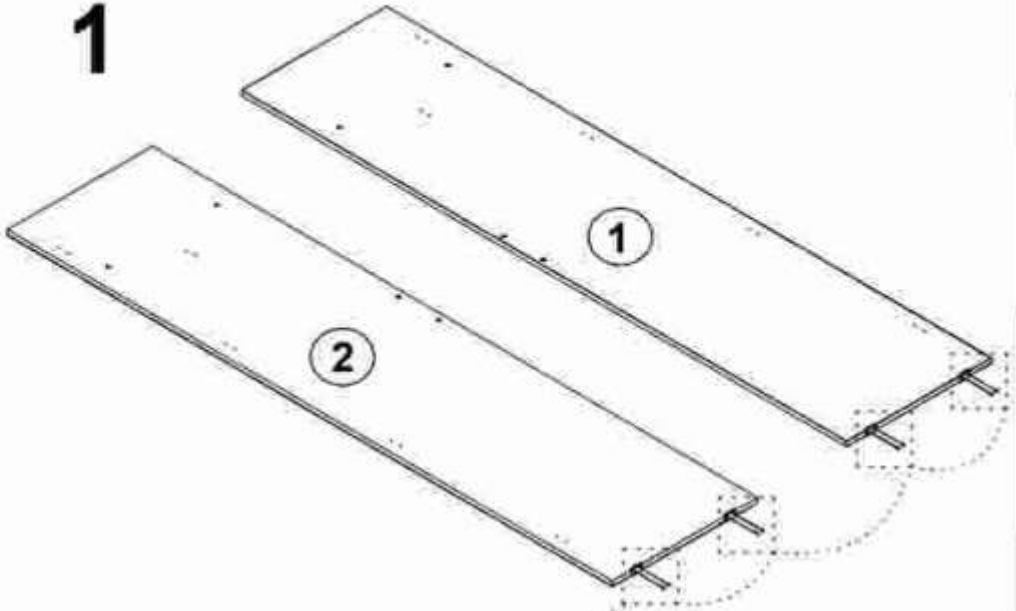

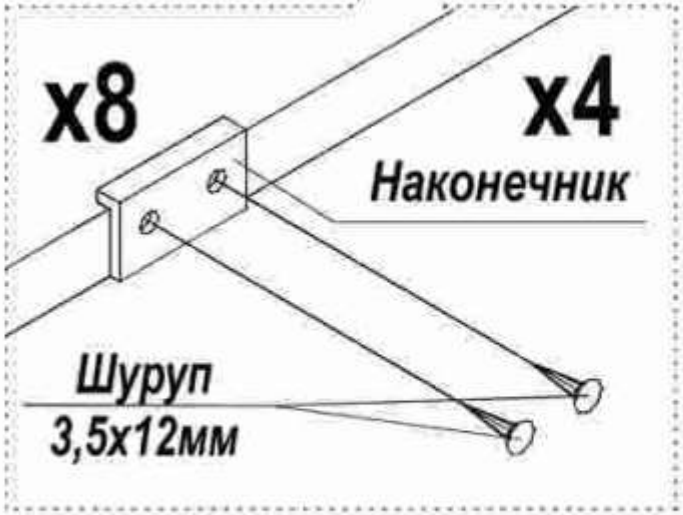

3

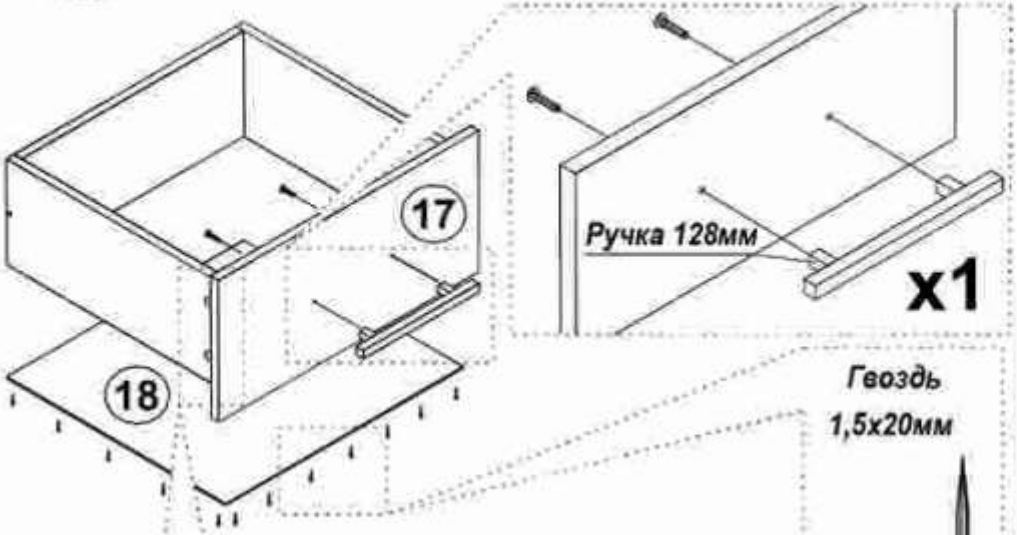

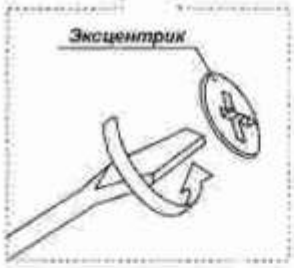



4

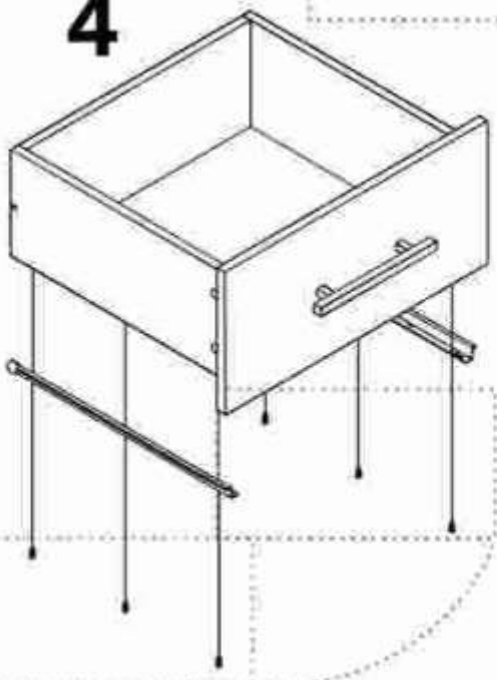

ООО «Мебель торг плюс»

Mebeltp.ru

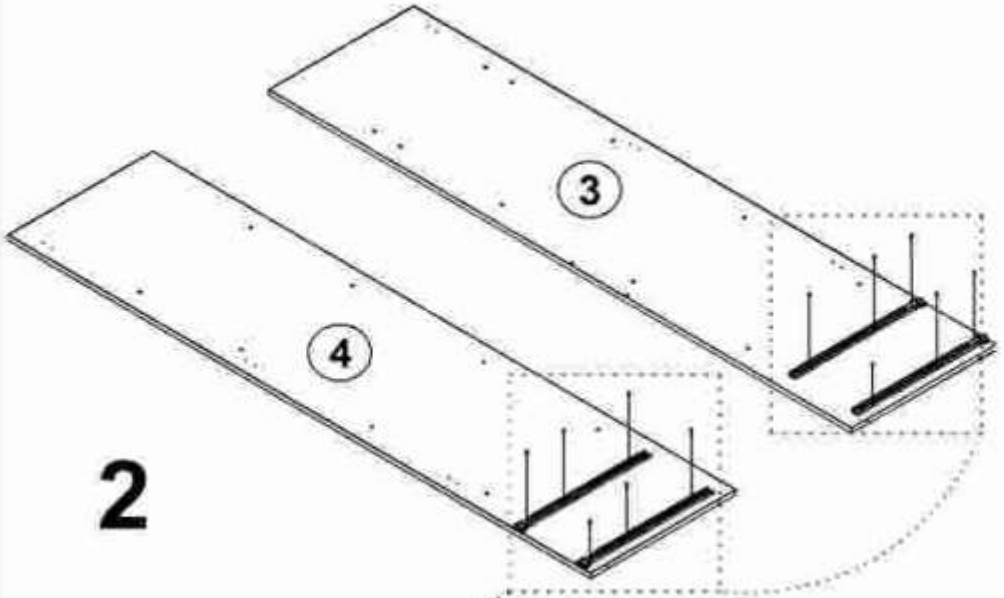

2

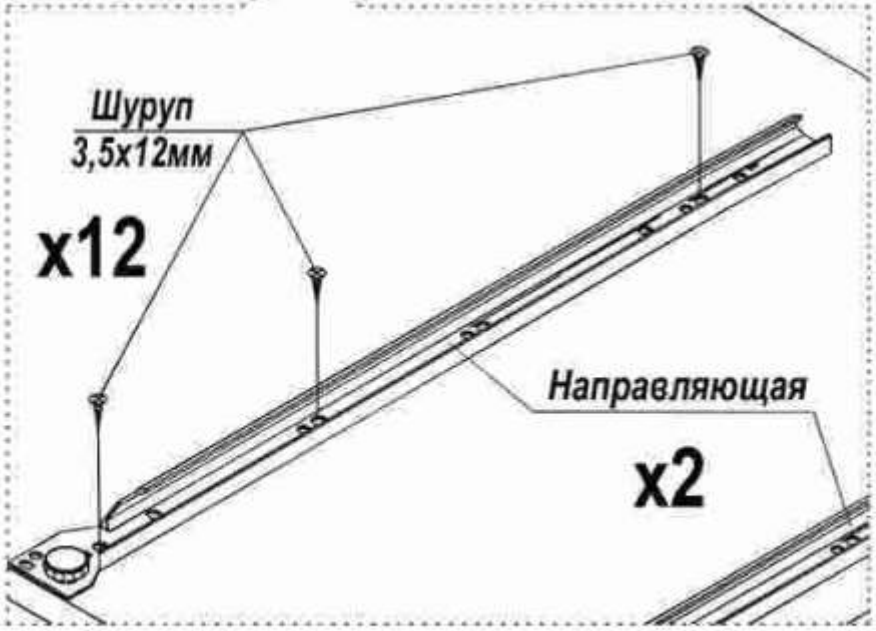

ООО «Мебель торг плюс»
Mebeltp.ru



3

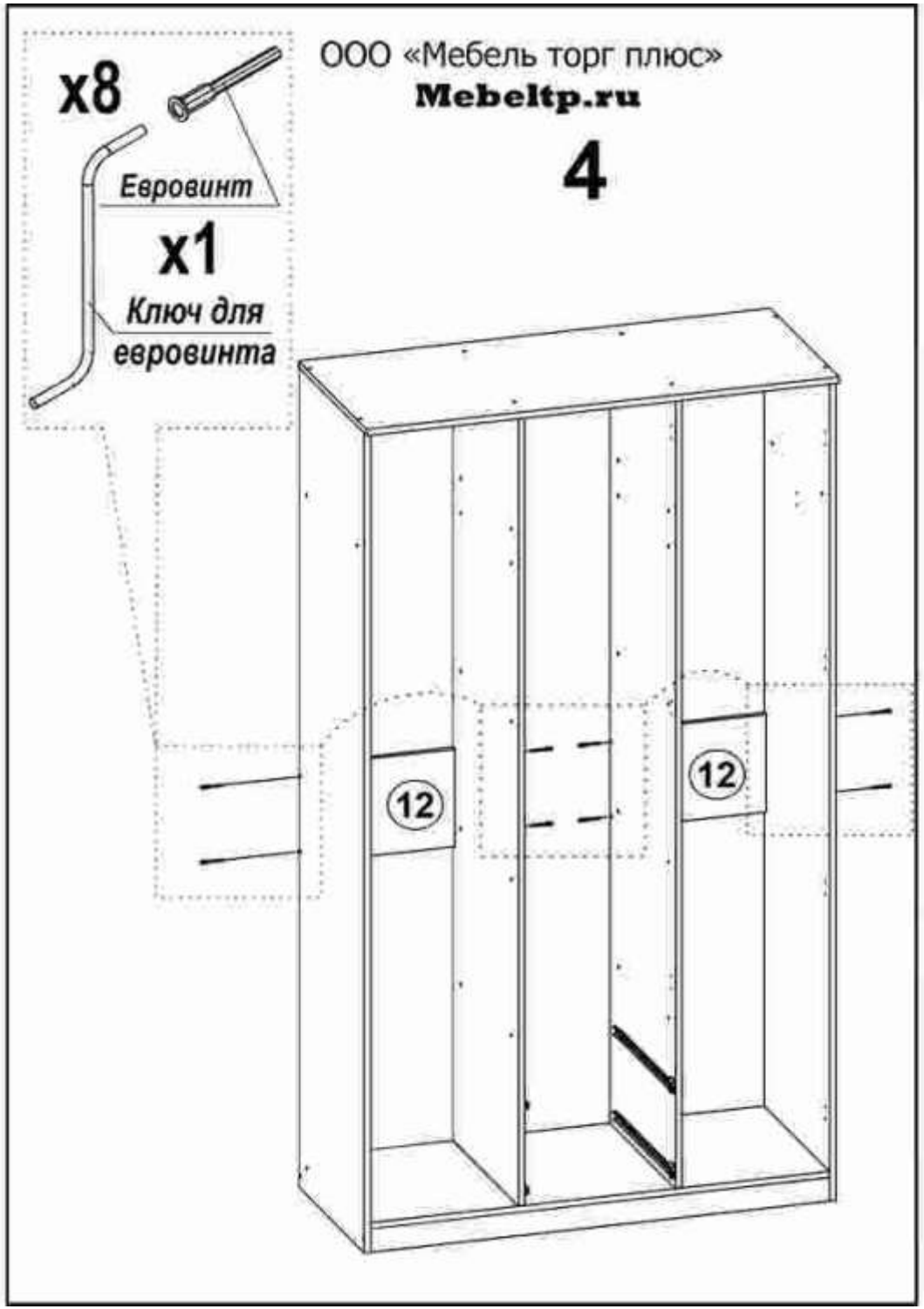
x8
Евровинт
x1
Ключ для евровинта
ООО «Мебель торг плюс»
Mebeltp.ru
4
12
12

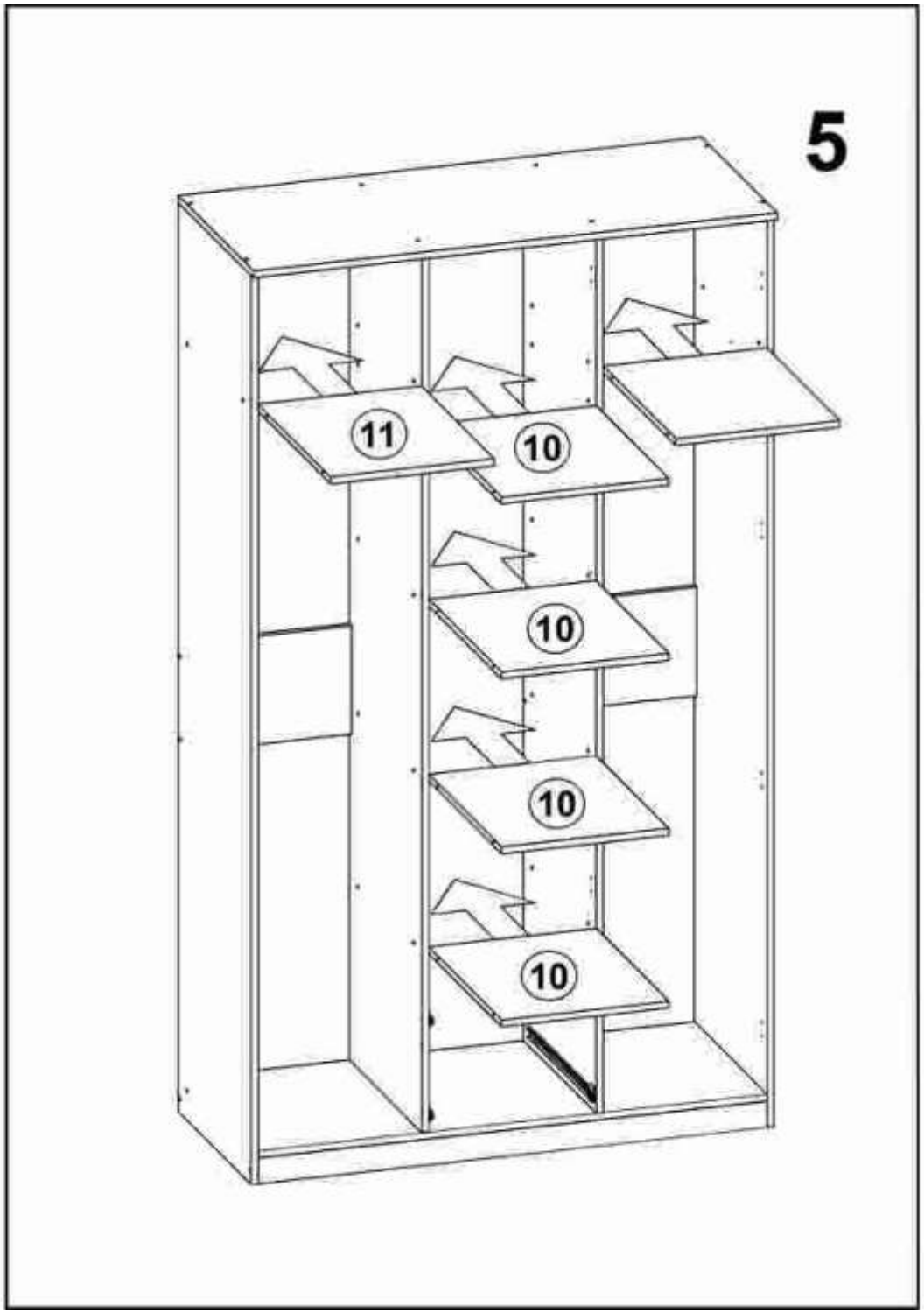
5
11
10
10
10
10

6

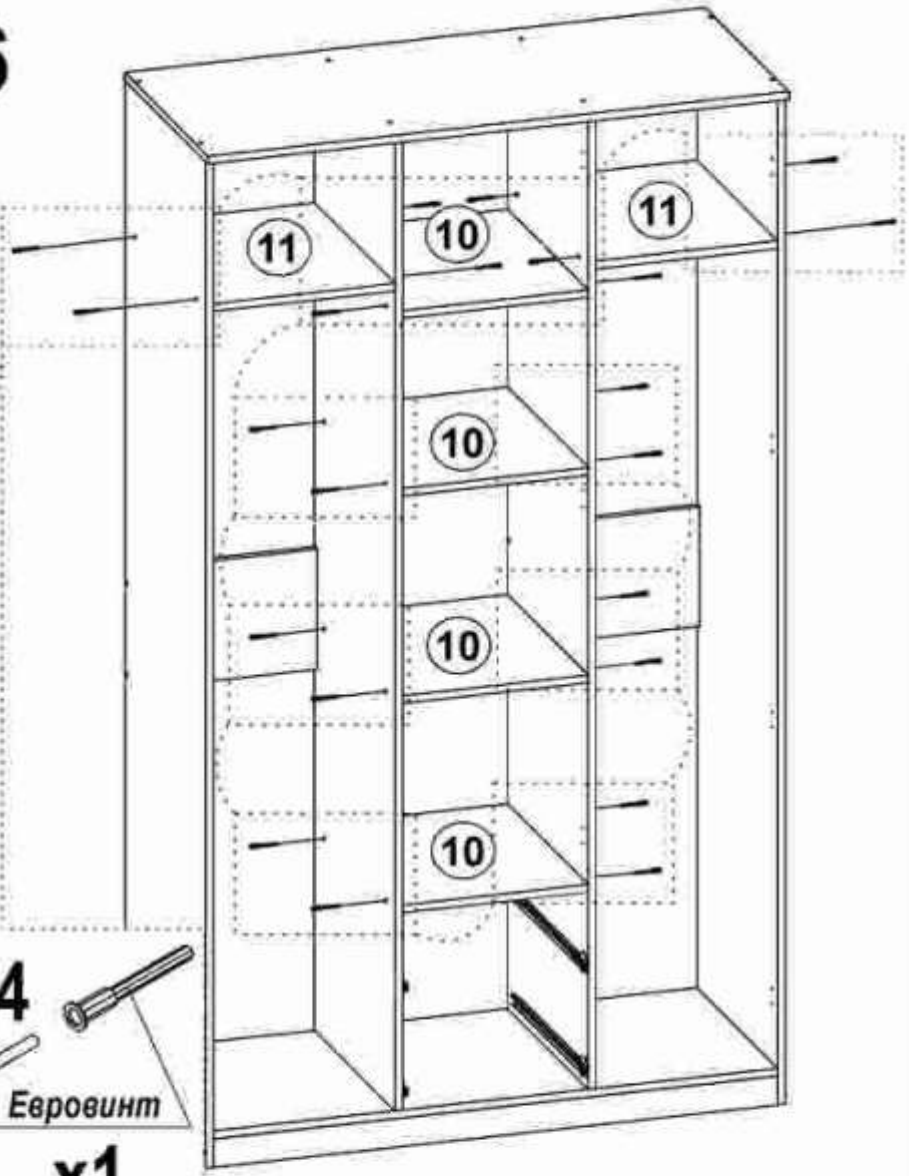

x24

Евровинт

x1

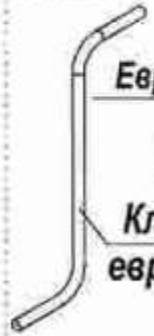

Ключ для евровинта

ООО «Мебель торг плюс»

Mebeltp.ru

Гвоздь 1,5х20мм

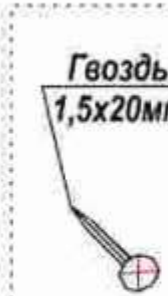

7

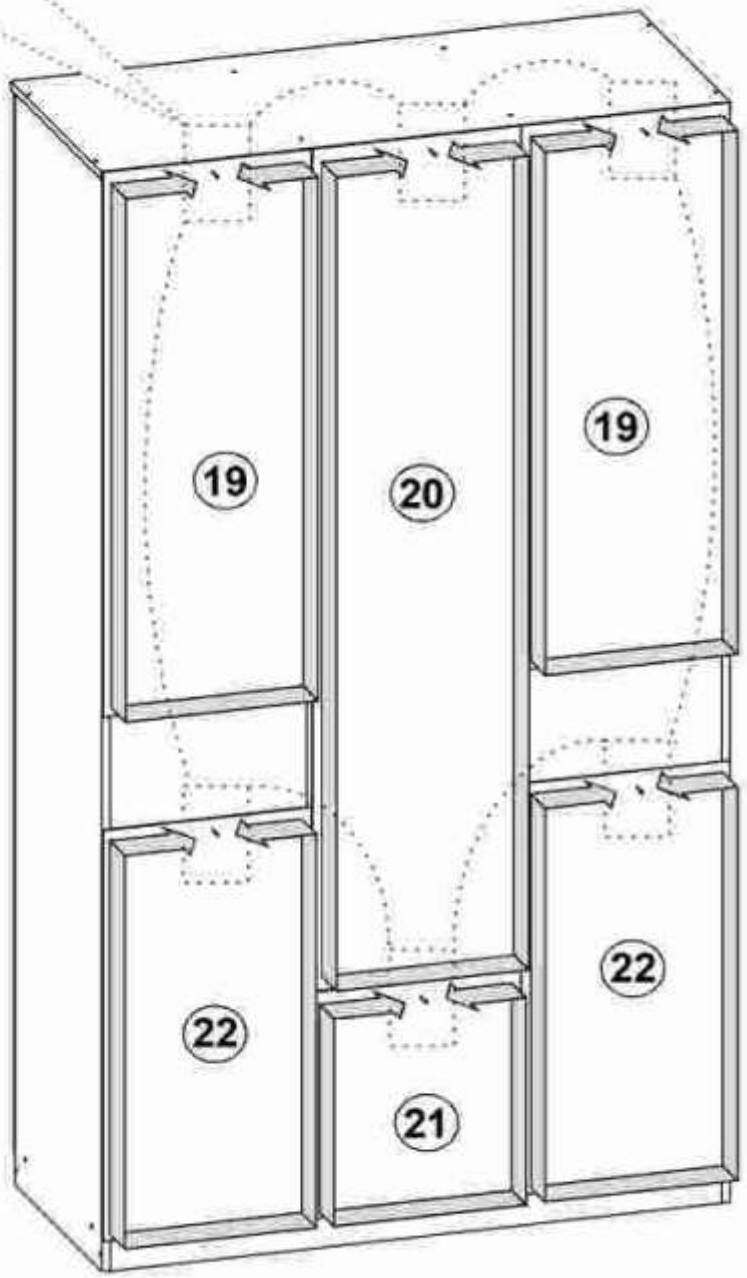

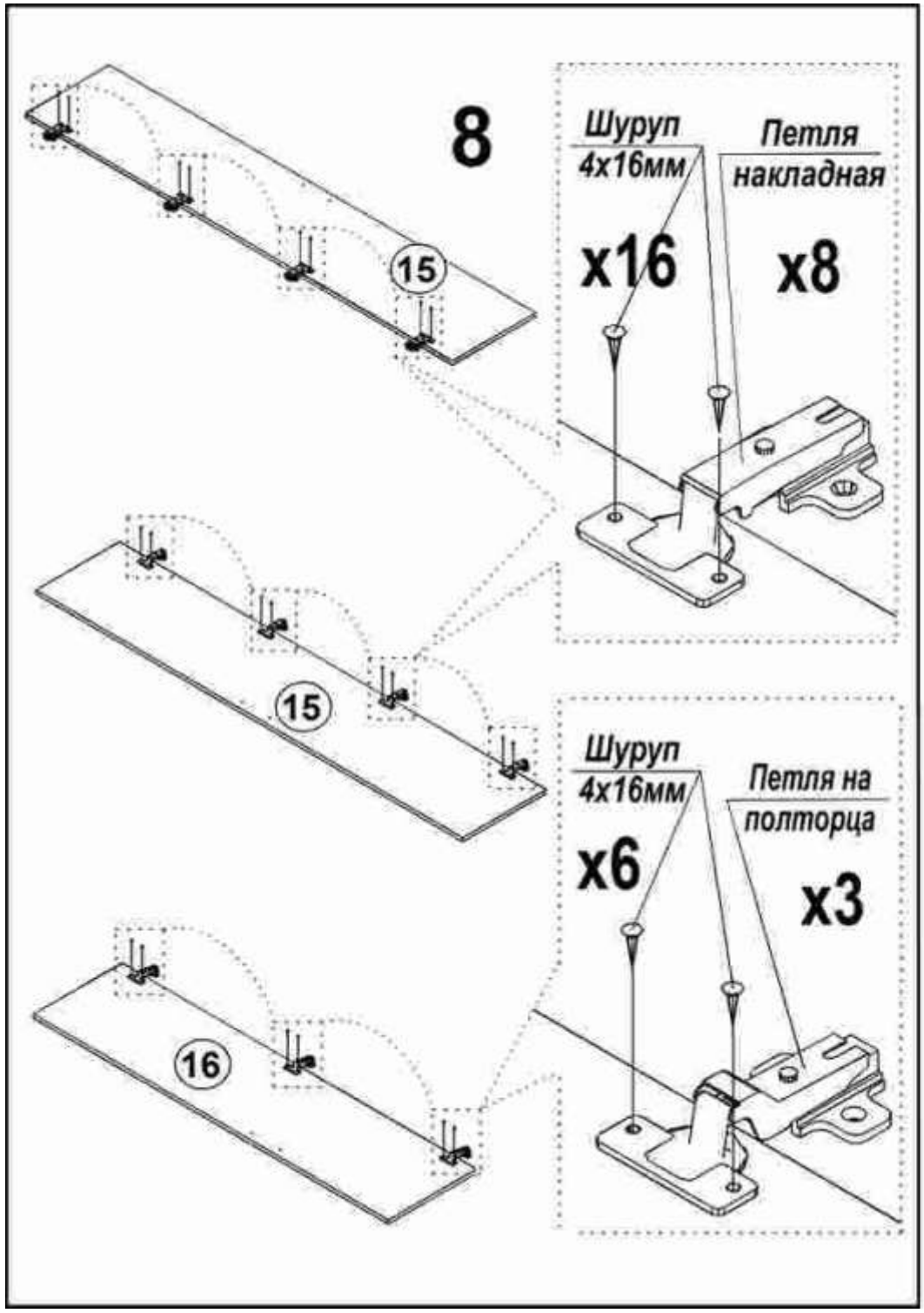
8
15
Шуруп
4x16мм
x16
Петля
накладная
x8
15
16
Шуруп
4x16мм
x6
Петля на
полторца
x3

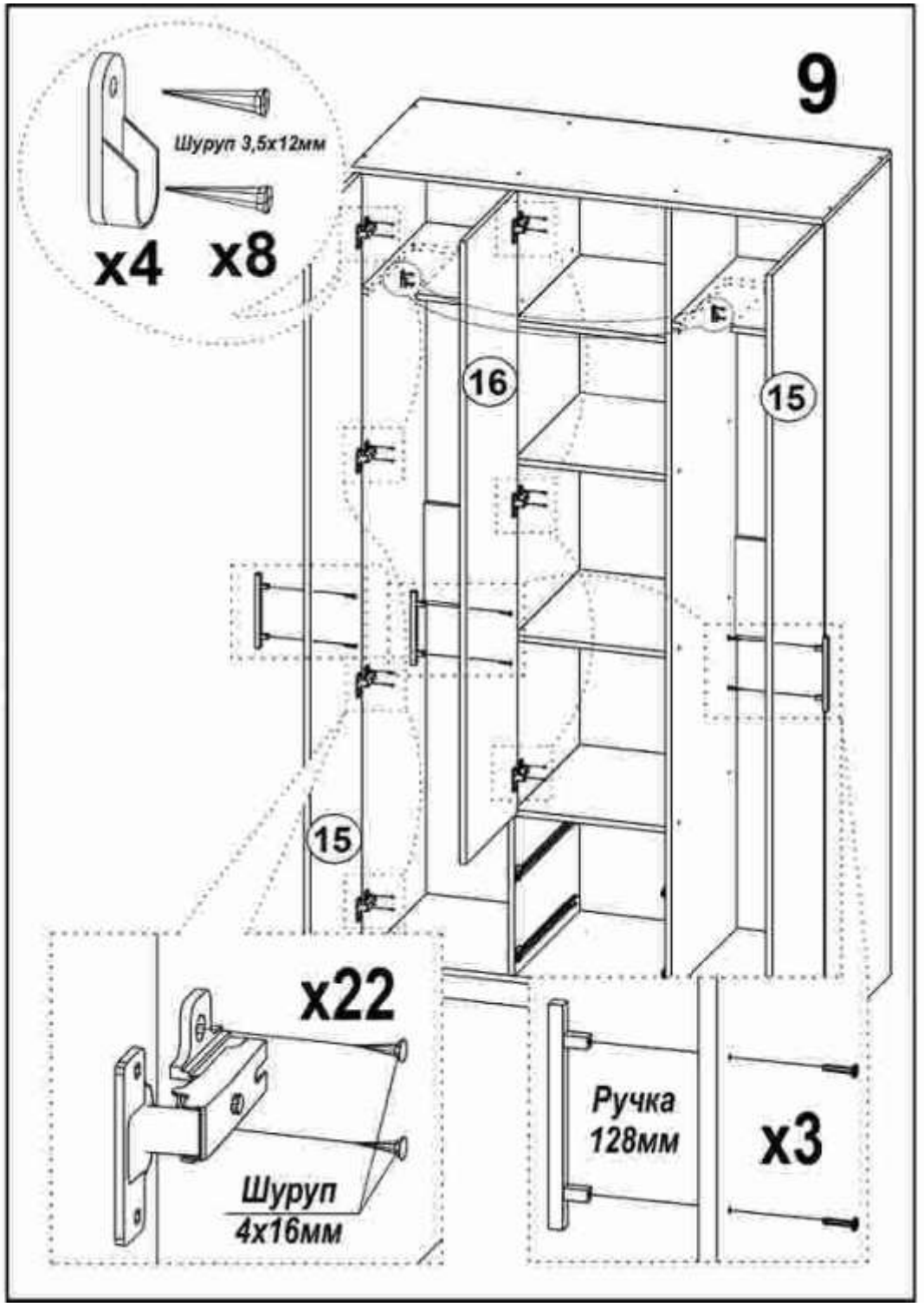
9
Шуруп 3,5x12мм
x4
x8
16
15
15
x22
Шуруп
4x16мм
Ручка
128мм
x3