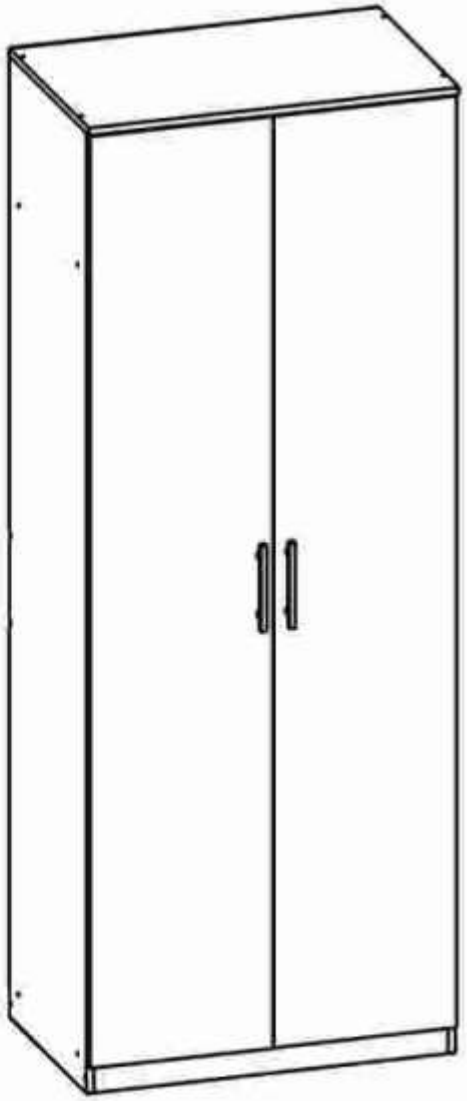

Схема сборки

Шкаф 2-хдверный «РУМБА»

800х520х2116мм (ШхГхВ)

Перечень фурнитуры

Евровинт 7х50мм Ф01000 x20	Заглушка для евровинта Ф03001 x20	Ключ для евровинта Ф02000 x1	Петля накладная Ф12000 x8
Ручка 128мм Ф06123 x2	Наконечник Ш01100 x4	Труба овальная L=763мм Ф09112 x1	Штанго-держатель Ф08000 x2
Гвоздь 1,5х20мм Ш03000 x80	Шуруп 4х16мм Ш01100 x32	Шуруп 3,5х12мм Ш01000 x12	Планка соед. L=1014мм У03214 У03211 x1

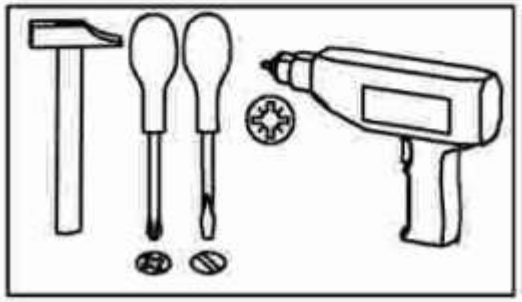

ООО «Мебель торг плюс»
Mebeltp.ru

Детали

1	Стенка ПРАВАЯ	**RU101**	2100	500	1
2	Стенка ЛЕВАЯ	**RU102**	2100	500	1
3	Крышка	**RU207**	802	520	1
4	Цоколь	**RU208**	768	60	2
5	Дно	**RU209**	768	500	1
6	Полка	**RU213**	768	500	1
7	Жесткость	**RU214**	768	250	1
8	Дверь БОКОВАЯ	**RU103**	2036	396	2
9	ЗС 1048*398мм		398	1048	2
10	ЗС 790*398мм		398	790	2

Для более быстрой и качественной сборки изделий, рекомендуем пользоваться услугами специалистов.
Предприятие изготовитель оставляет за собой право на замену фурнитуры и комплектующих.

Сборка корпуса

1



ООО «Мебель торг плюс»

Mebeltp.ru

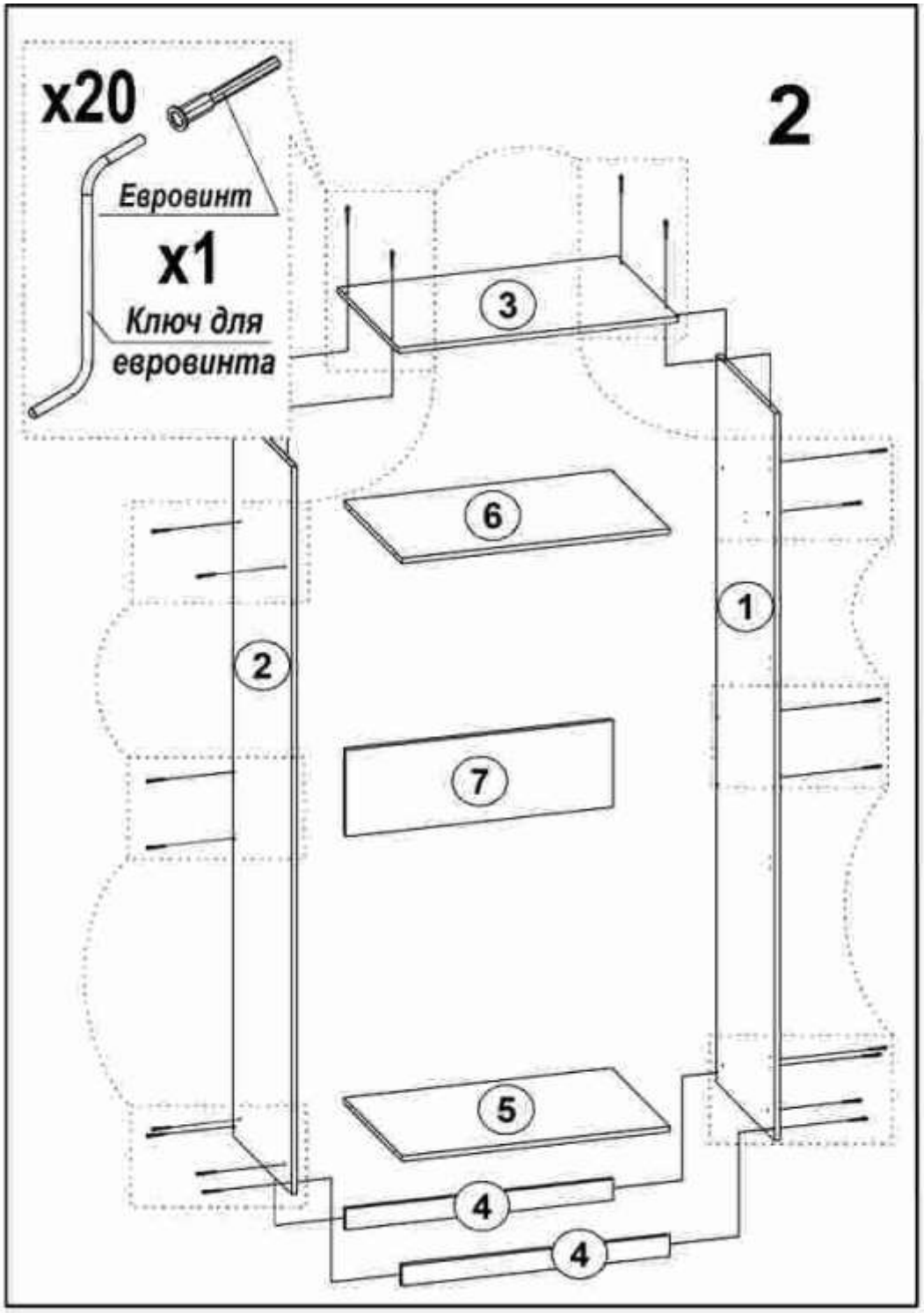
x20
Евровинт
x1
Ключ для евровинта
2
3
6
1
2
7
5
4
4

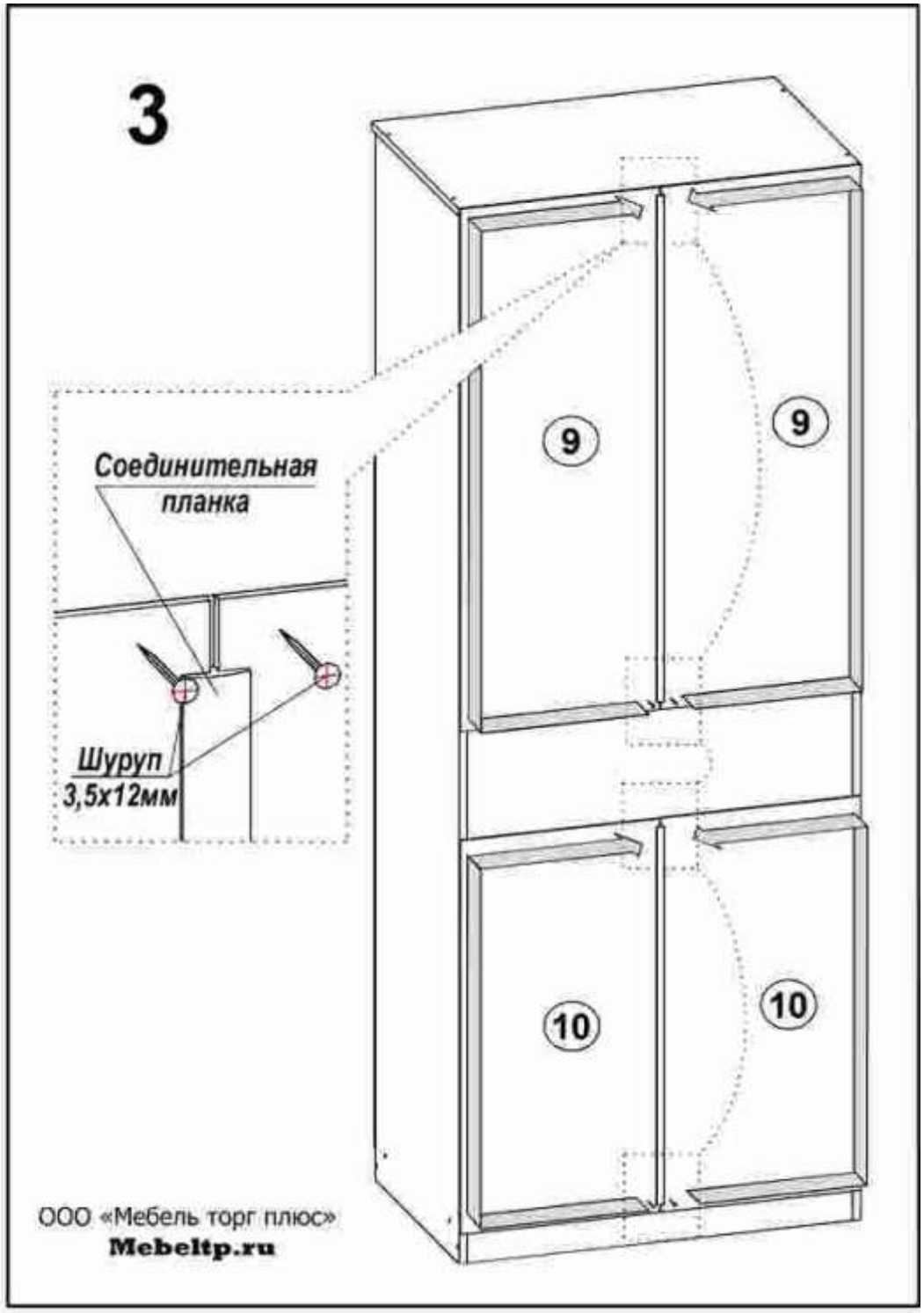
3
Соединительная планка
Шуруп 3,5х12мм
9
9
10
10
ООО «Мебель торг плюс»
Mebeltp.ru

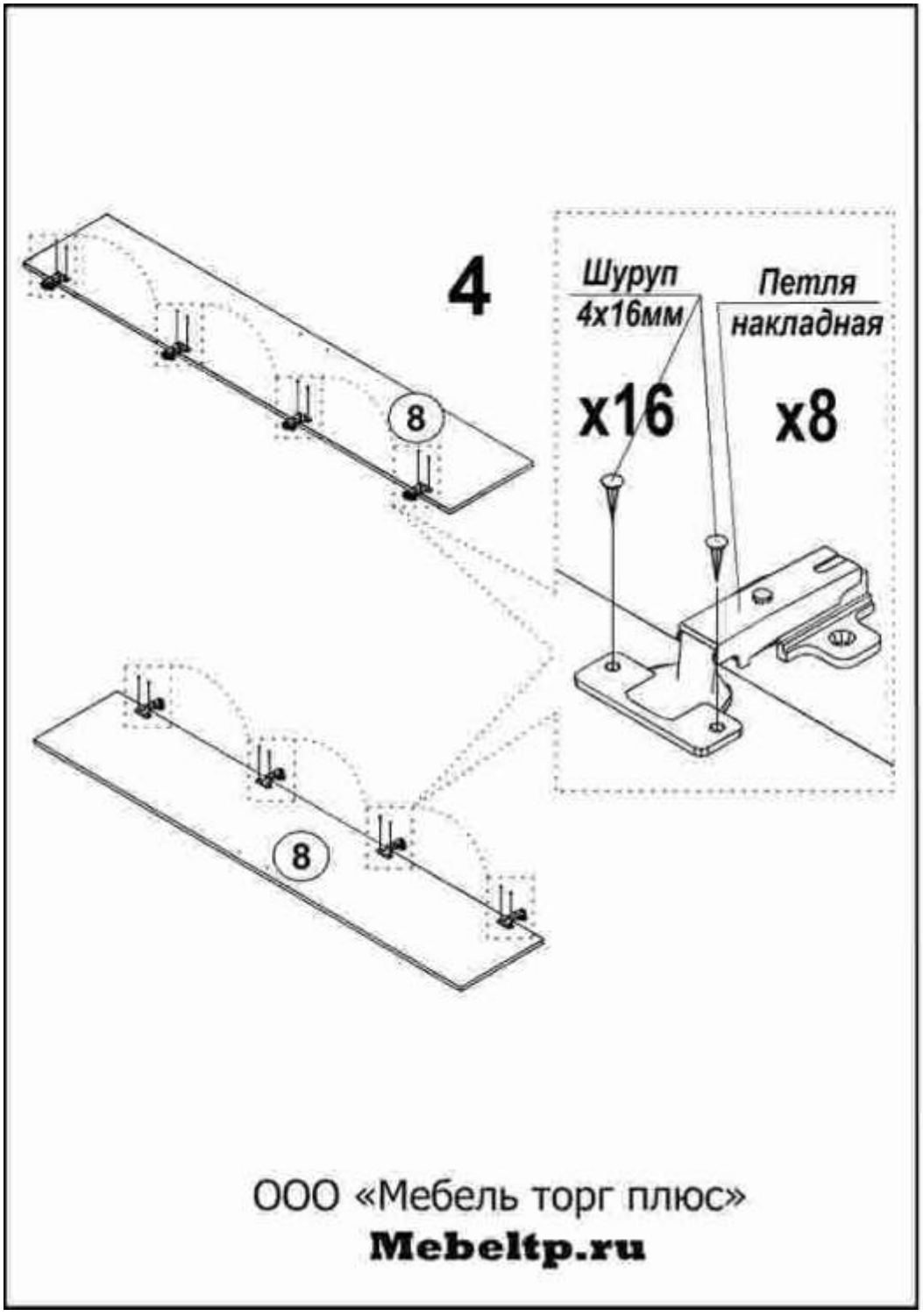

ООО «Мебель торг плюс»

Mebeltp.ru

