ООО «Мебель торг плюс»

Mebeltp.ru

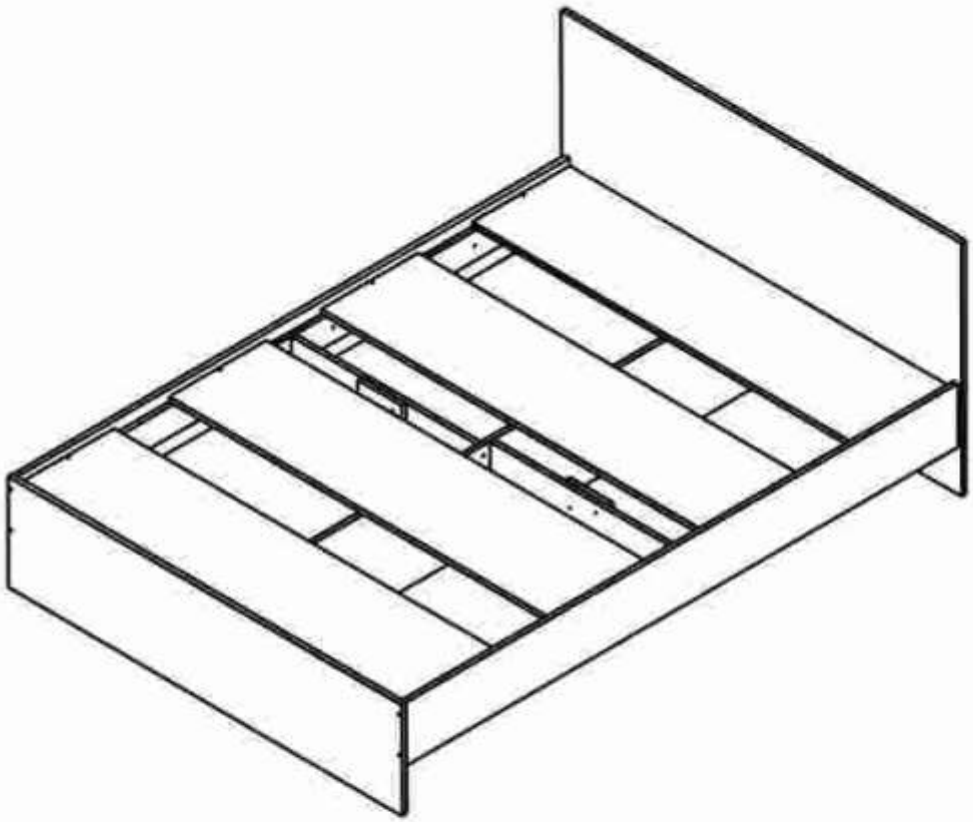

Схема сборки

Кровать двойная «РУМБА»

2032х 860 х800мм (Д хШхВ)

Перечень фурнитуры

Евровинт 7х50мм  Ф01000 **х36**	*Заглушка для евровинта*  Ф03001 **х36**	*Ключ для евровинта* 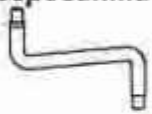 Ф02000 **х1**	*Наконечник* 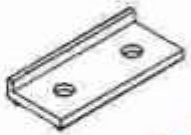 Ш01100 **х4**
Шуруп 4х30мм  Ш01300 **х32**	*Шуруп 4х16мм* 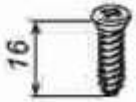 Ш01100 **х32**	*Шуруп 3,5х12мм* 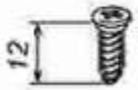 Ш01000 **х8**	*Уголок крепежный 90х90х65мм*  Ф04060 **х4**
Стяжка межсекционная  Ф05000 **х4**			

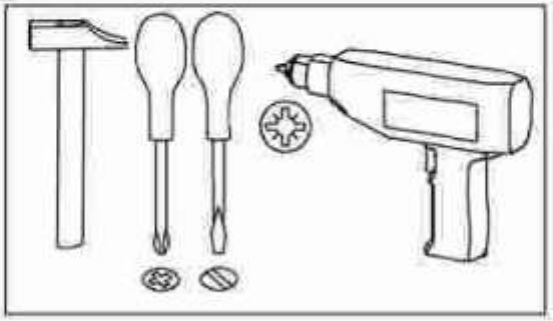

Детали

1	Царга	**RU501**	2000	200	2
2	Опорная планка	**RU502**	2000	96	2
3	Изголовье	**RU521**	800	1460	1
4	Спинка	**RU522**	350	1436	1
5	Щит	**RU523**	1400	350	4
7	Опорная планка	**RU525**	1368	96	2
8	Опора большая	**RU526**	1968	310	1
9	Жесткость	**RU527**	676	96	2
10	Опора малая	**RU528**	310	160	2

Для более быстрой и качественной сборки изделий, рекомендуем пользоваться услугами специалистов.
Предприятие изготовитель оставляет за собой право на замену фурнитуры и комплектующих.

Сборка корпуса

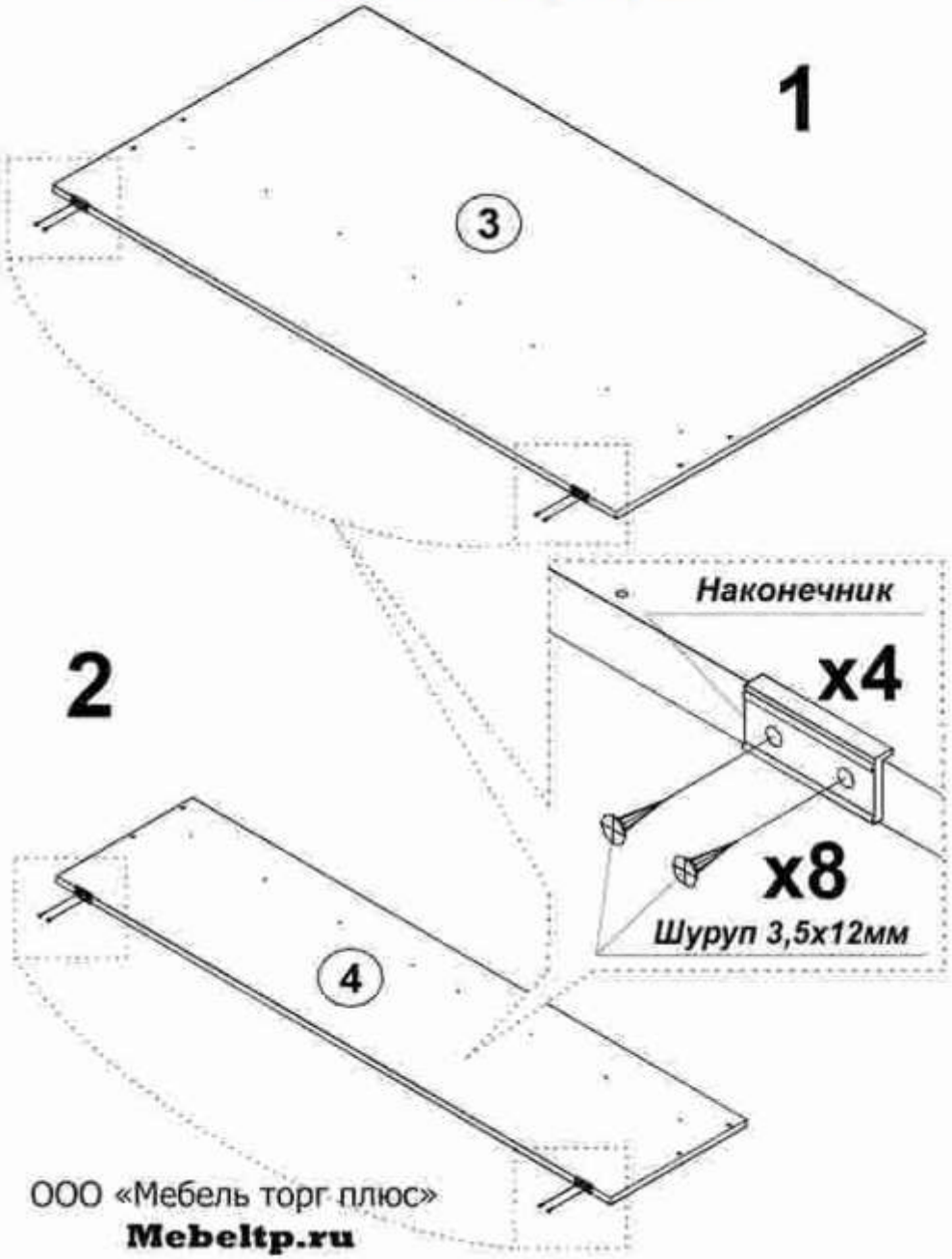

ООО «Мебель торг плюс»
Mebeltp.ru

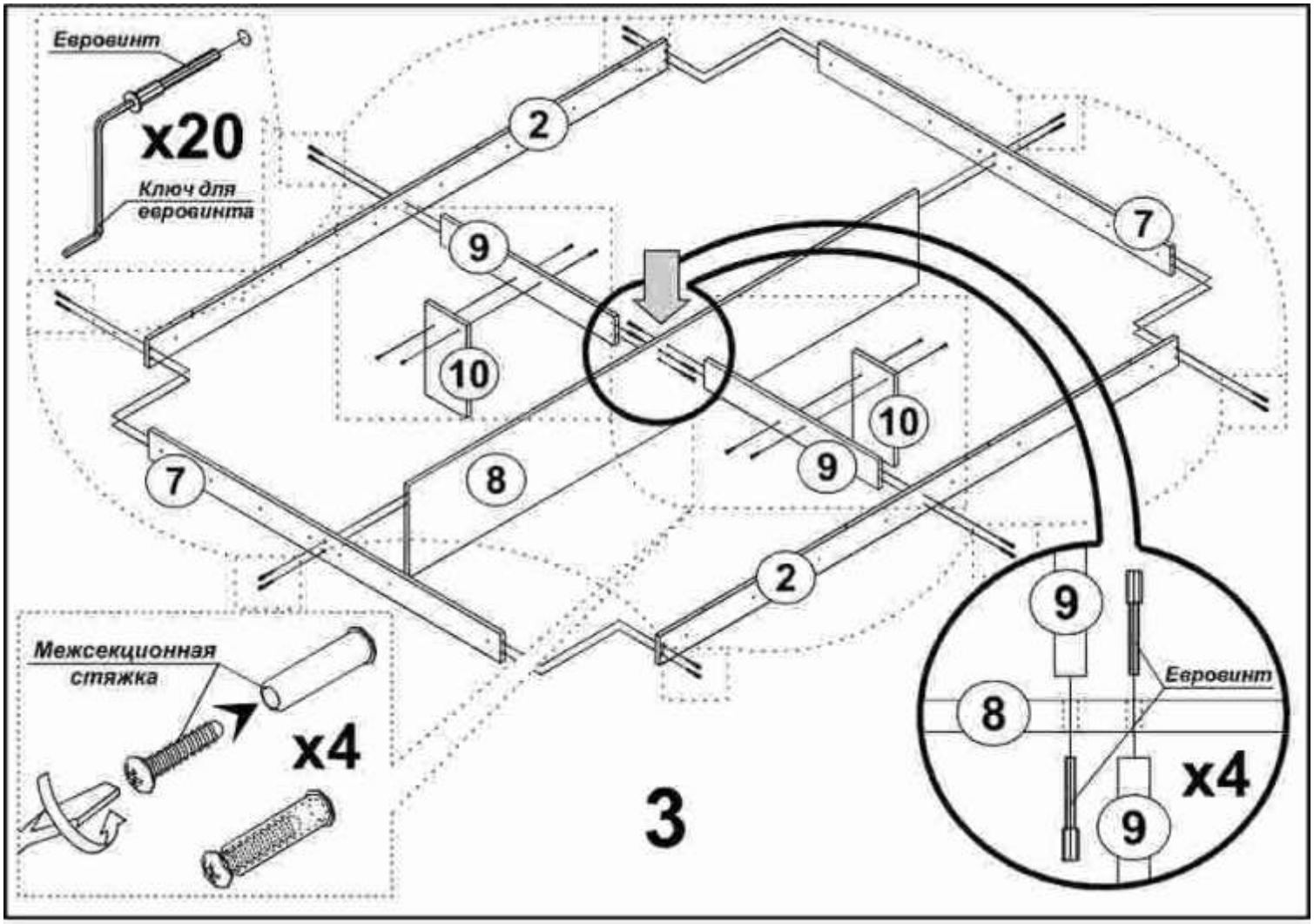
Евровинт
x20
Ключ для евровинта
2
9
7
10
10
9
7
8
2
9
Евровинт
8
x4
9
Межсекционная стяжка
x4
3

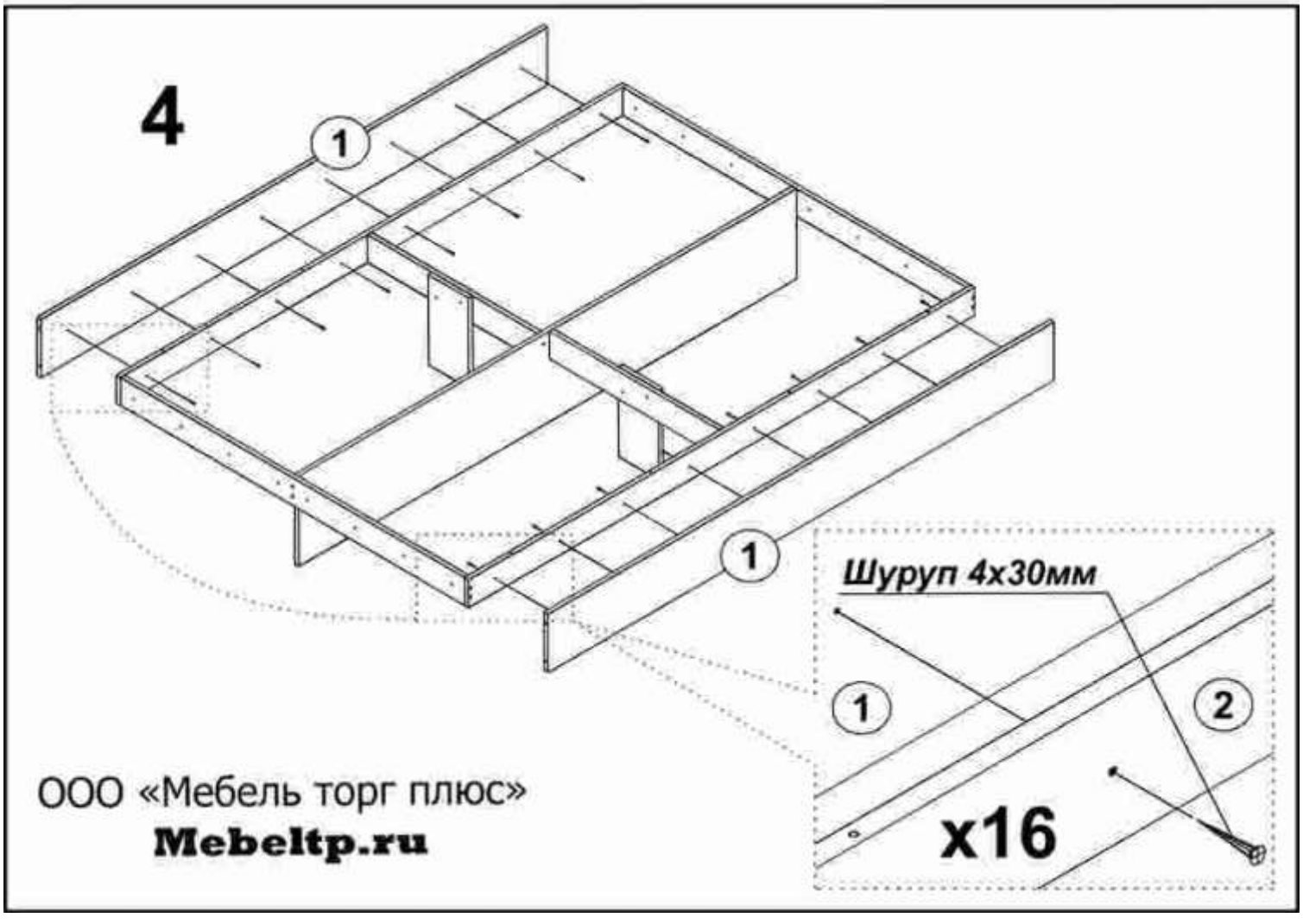
4
1
1
Шуруп 4х30мм
1
2
x16
ООО «Мебель торг плюс»
Mebeltp.ru

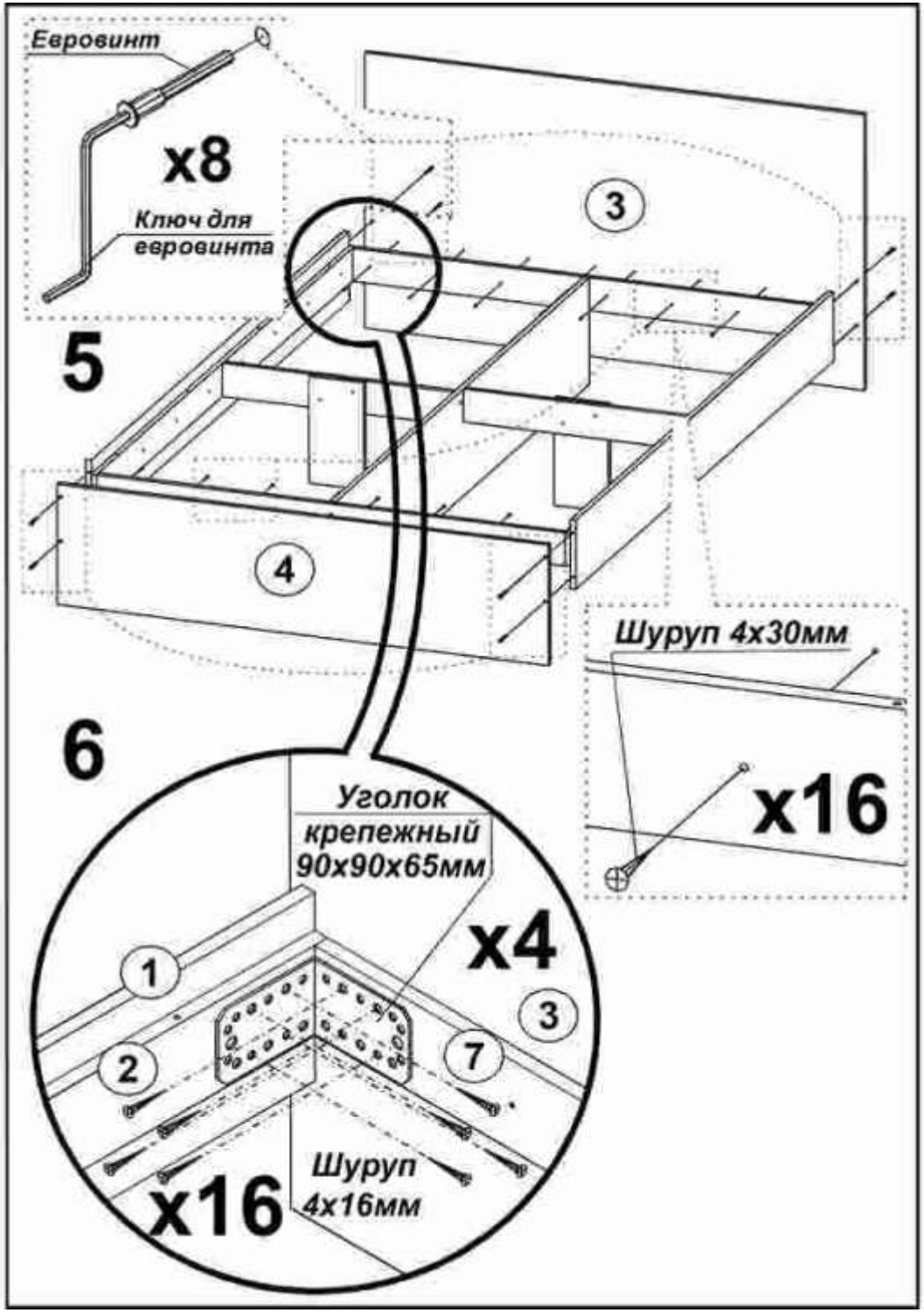
Евровинт
x8
Ключ для евровинта
5
3
4
Шуруп 4x30мм
x16
6
Уголок крепежный 90x90x65мм
x4
1
2
3
7
x16
Шуруп 4x16мм

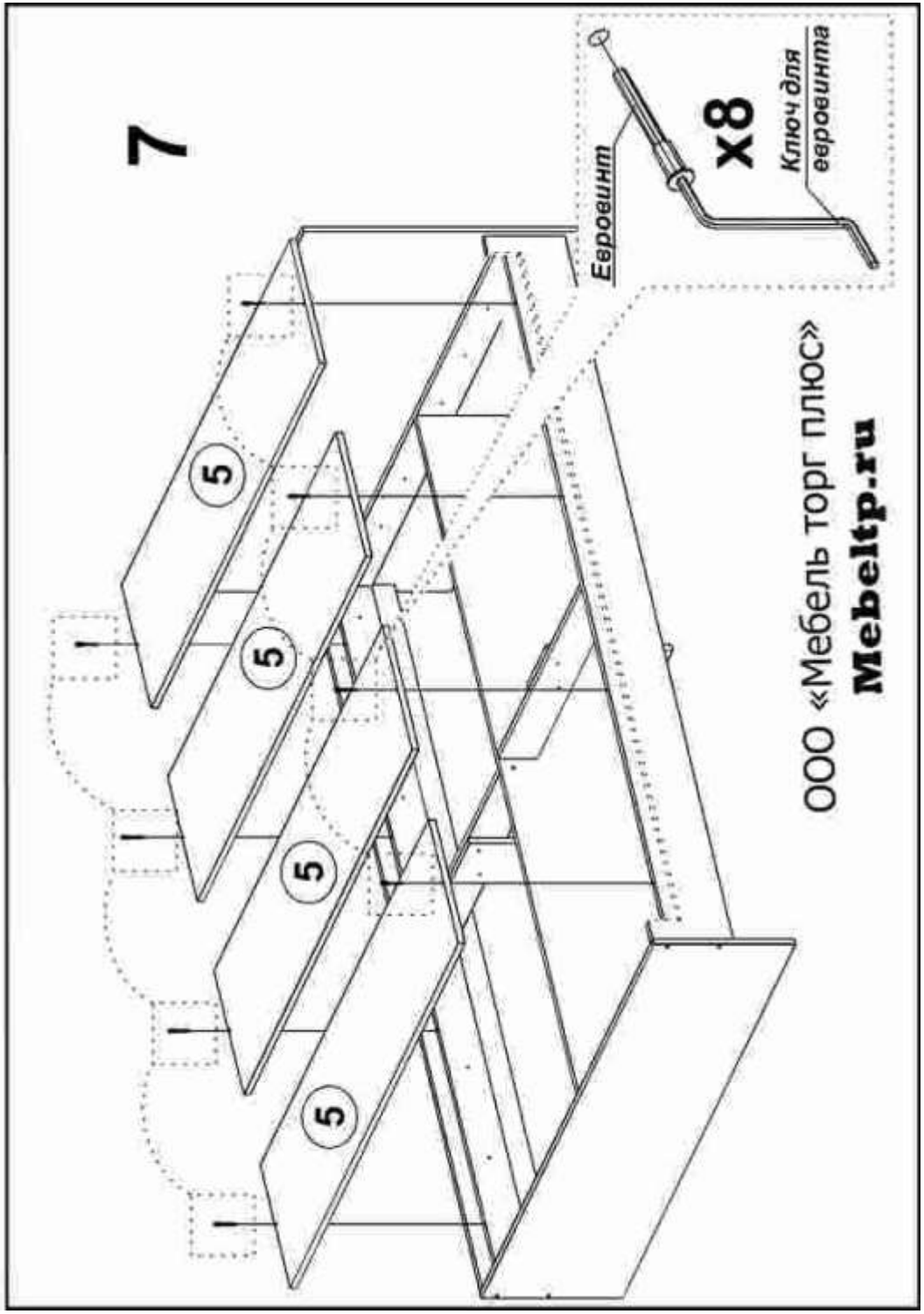
7
Евровинт
x8
Ключ для евровинта
5
5
5
5
ООО «Мебель торг плюс»
Mebeltp.ru

ООО «Мебель торг плюс»

Mebeltp.ru

ВНИМАНИЕ!!!

В конструктивную схему изделия «Кровать двухместная «РУМБА» было внесено следующее изменение: деталь поз.6 (2 шт.) исключена из комплектации изделия и заменена на деталь поз.5 (см. изображение п.7 ниже).

Вследствие произведенного изменения:

1. Торцевые отверстия (2 шт.) в детали поз.7 остаются невостребованными!!!
2. Количество евровинтов в пакете (36 штуки) отличается от заявленного в схеме сборки (40 штук).

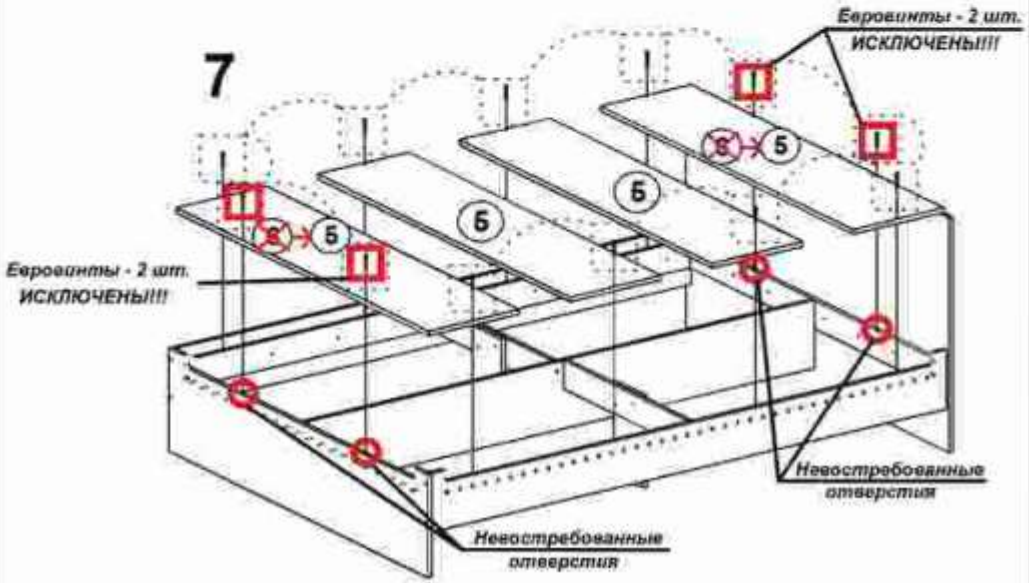

ВНИМАНИЕ!!!

В конструктивную схему изделия «Кровать двухместная «РУМБА» было внесено следующее изменение: деталь поз.6 (2 шт.) исключена из комплектации изделия и заменена на деталь поз.5 (см. изображение п.7 ниже).

Вследствие произведенного изменения:

1. Торцевые отверстия (2 шт.) в детали поз.7 остаются невостребованными!!!
2. Количество евровинтов в пакете (36 штуки) отличается от заявленного в схеме сборки (40 штук).

