Табурет

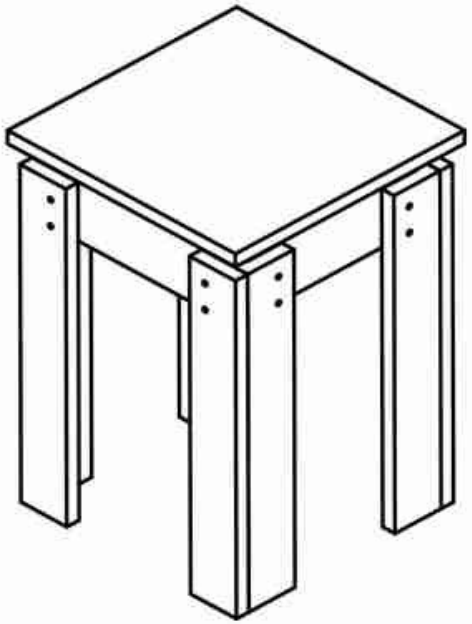

Схема сборки

Детали:

1. (ТА6)	Сиденье	300*300*16	- 1 шт.
2. (ТА1)	Ножка 1	410*60*16	- 2 шт.
3. (ТА2)	Ножка 2	410*60*16	- 2 шт.
4. (ТА3)	Ножка 3	410*60*16	- 2 шт.
5. (ТА4)	Ножка 4	410*60*16	- 2 шт.
6. (ТА7)	Царга малая	234*96*16	- 4 шт.

Предприятие изготовитель оставляет за собой право на замену фурнитуры и комплектующих.

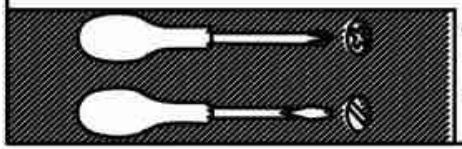

Для более быстрой и качественной сборки изделия, рекомендуем пользоваться услугами специалистов.

Перечень фурнитуры.

Наконечник  **Ф11000** x4	***Шуруп 3,5*12***  **Ш01000** x8	***Евровинт*** 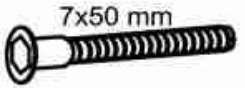 **Ф01000** x4
Стяжка межсекционная  **Ф05000** x16	***Ключ для евровинта***  **Ф02000** x1	***Шток эксцентрика*** 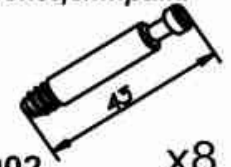 **Ф17002** x8
Эксцентрик  **Ф17012** x8	***Заглушка для эксцентрика***  **Ф03200** x8	

ООО «Мебель торг плюс»

Mebeltp.ru

Предприятие изготовитель оставляет за собой право на замену фурнитуры и комплектующих.

1

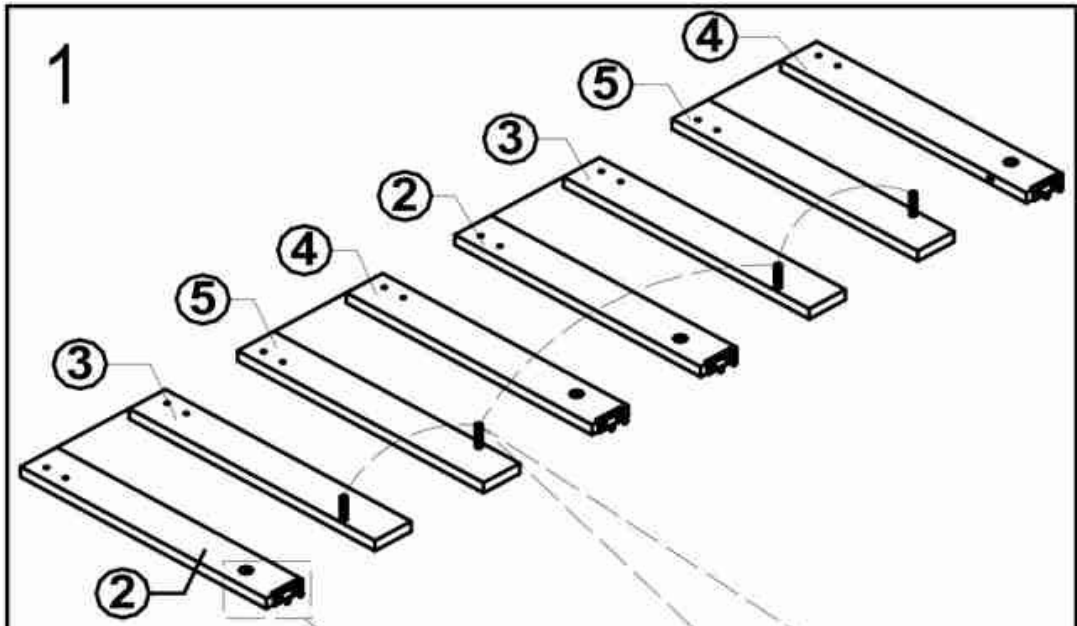

x4

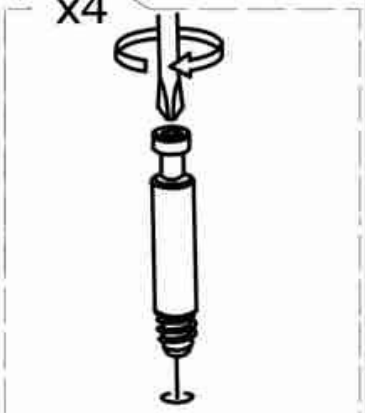

x4



2

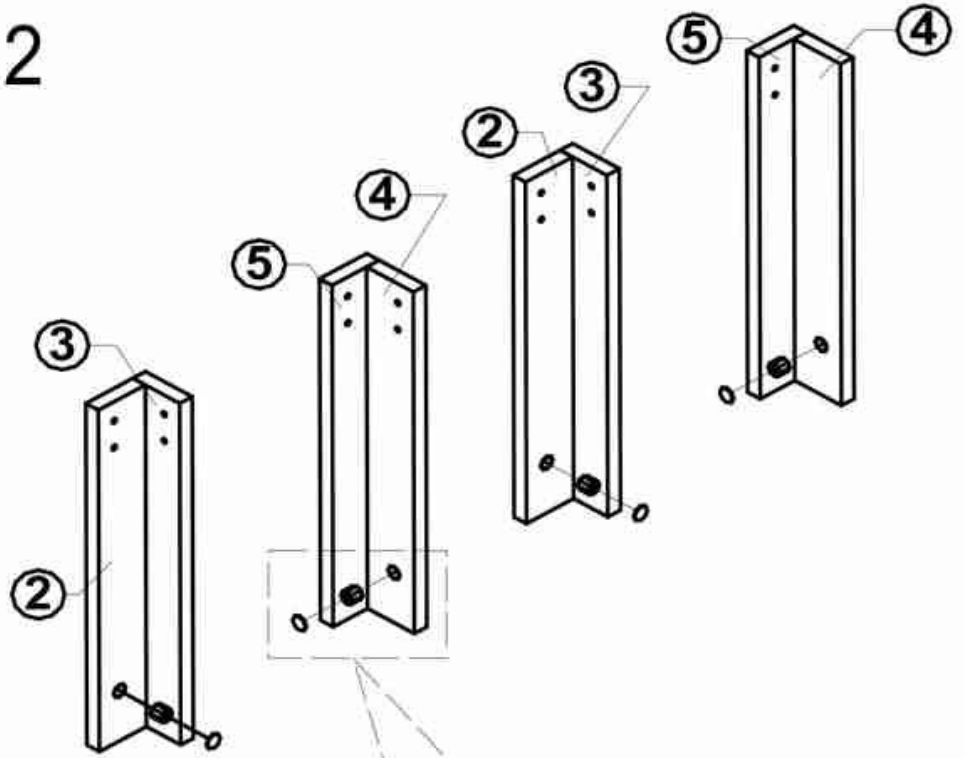

x4

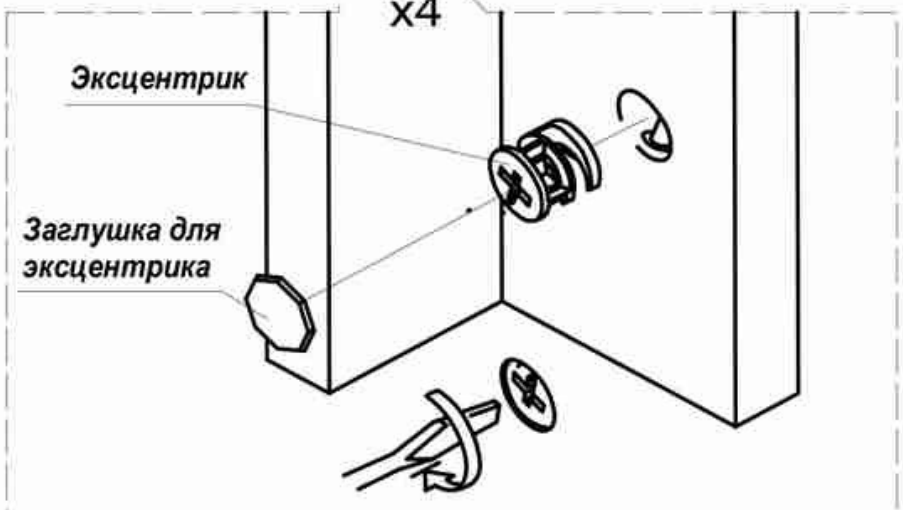

ООО «Мебель торг плюс»

Mebeltp.ru

3

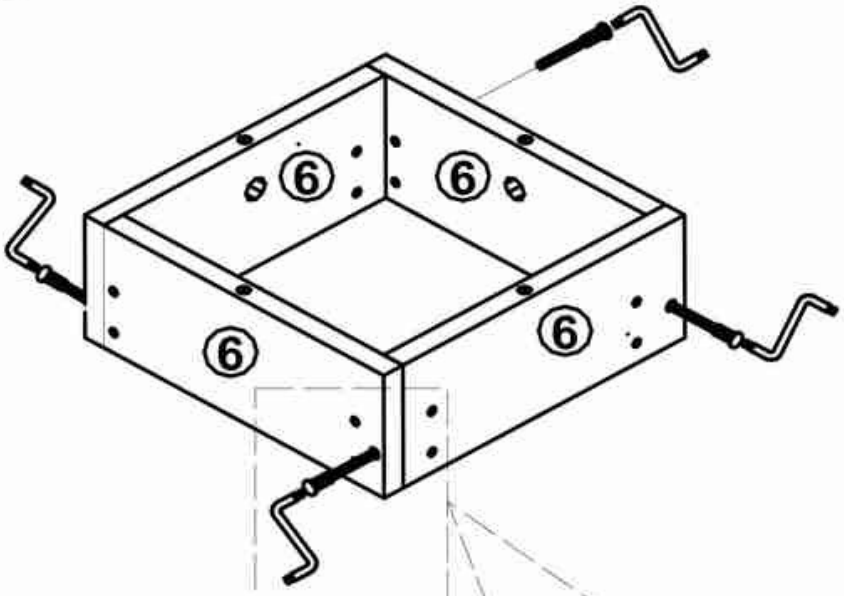



4

ООО «Мебель торг плюс»

Mebeltp.ru

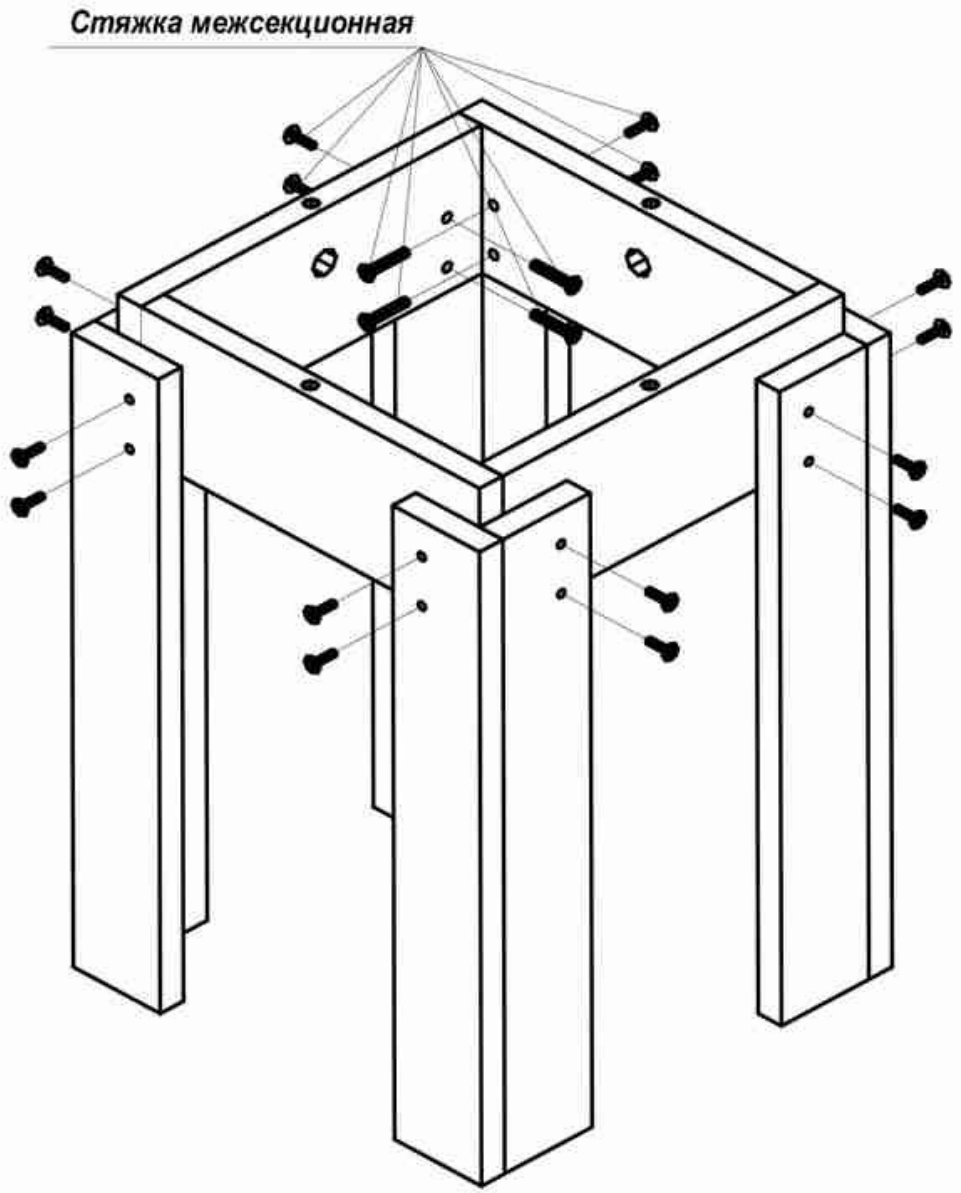

5

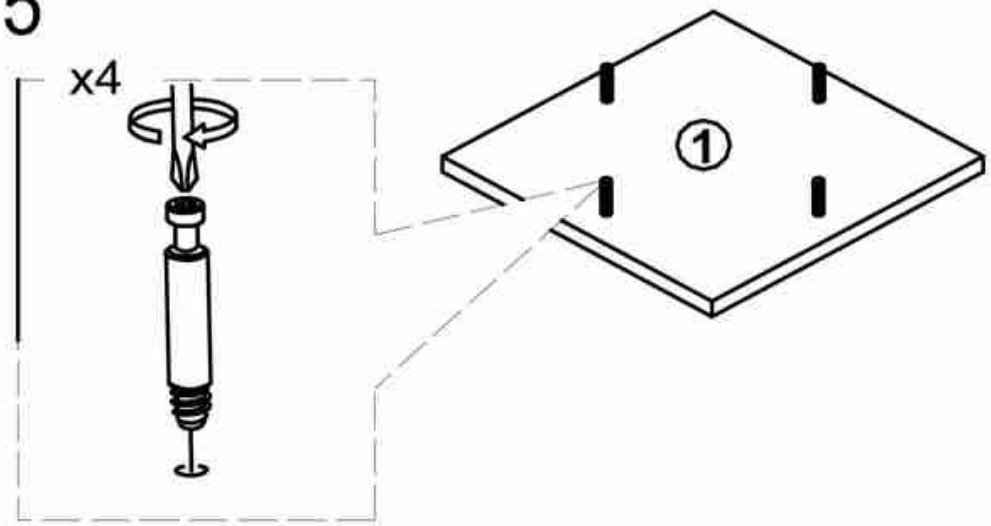

6

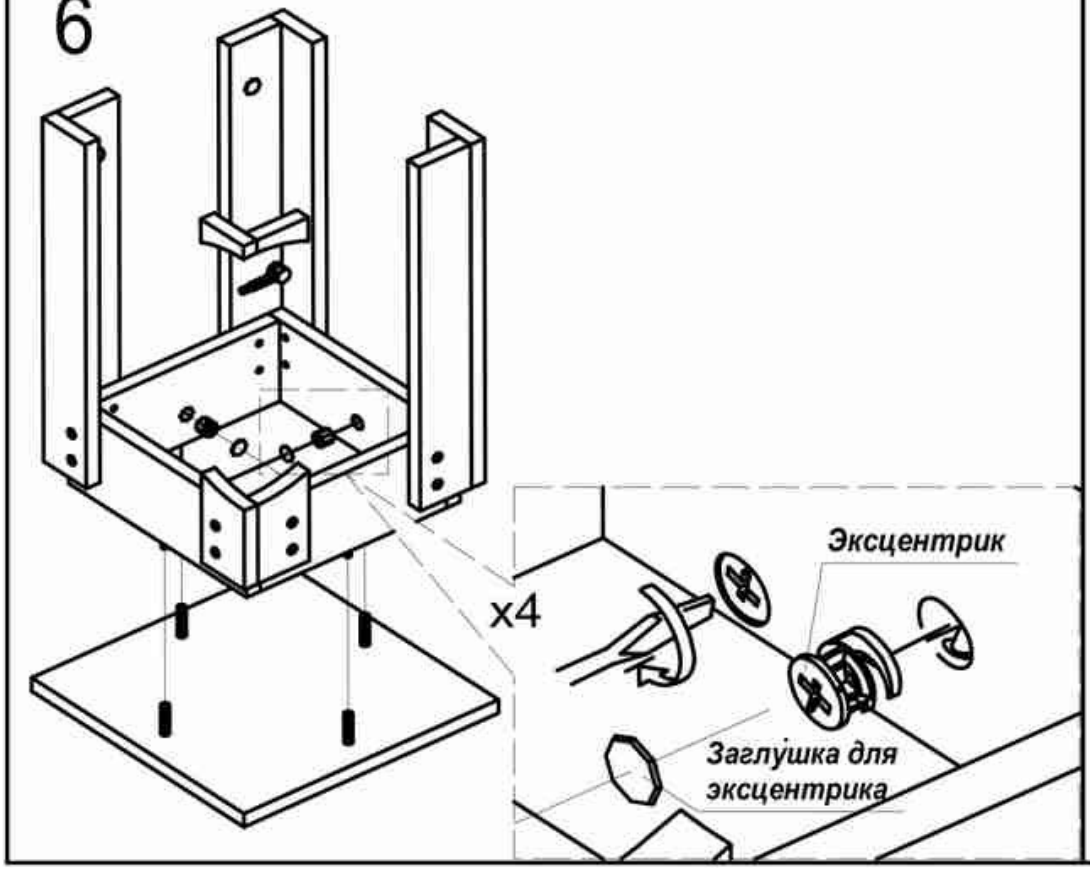

ООО «Мебель торг плюс»

Mebeltp.ru